見積参考資料

工事名　Ｒ８徳土　徳島小松島線他（津田横断歩道橋他）　徳・津田本他歩道橋修繕工事（着指）

◇経費情報◇

工種区分	橋梁保全工事
単価地区	徳島東部１
単価使用年月	令和 8年11月
施工地域・工事場所	市街地（DID補正）（１）－１
前金支出割合	補正を行わない
契約保証	金銭的保証
現場環境改善費	計上しない
週休２日確保工事に係る経費補正	補正なし

注意

「見積参考資料」は入札参加者の迅速で適正な工事費の見積りのための一資料であり、請負契約を拘束するものではない。

設計内訳書（津田横断歩道橋）

工事名	Ｒ８徳土　徳島小松島線他（津田横断歩道橋他）　徳・津田本他 歩道橋修繕工事（着指）	事業区分 工事区分	道路維持･修繕 橋梁保全工事

工事区分・工種・種別・細別	規格	単位	数量	単価	金額	数量・金額増減	摘要
橋梁保全工事		式	1				
舗装工		式	1				
橋面補修工		式	1				
ﾀｲﾙ張り工	ｺﾞﾑﾁｯﾌﾟﾀｲﾙ:614枚,点字ﾀｲﾙ:24枚	m2	55				単　1号
階段ﾉﾝｽﾘｯﾌﾟｺﾞﾑ設置工		m	95				単　2号
ｾﾒﾝﾄﾓﾙﾀﾙ	1:3	m3	2				単　3号
溶接金網設置工	φ3.2 網目100x100mm	m2	51				単　4号
地覆際防水工	ｼｰﾘﾝｸﾞ材 ﾊﾝﾁ20x20	m	98				単　5号
橋面防水工	溶剤型合成ｺﾞﾑ塗膜系防水	m2	74				単　6号
ｶｯﾀｰ目地工	ｼｰﾙ材充填 ｼﾘｺｰﾝ系	m	8				単　7号
遊間止水工		m	8				単　8号
排水構造物工		式	1				
排水装置取替工		式	1				

徳島県

設計内訳書（津田横断歩道橋）

工事名	Ｒ８徳土　徳島小松島線他（津田横断歩道橋他）　徳・津田本他 歩道橋修繕工事（着指）	事業区分 工事区分	道路維持･修繕 橋梁保全工事

工事区分・工種・種別・細別	規格	単位	数量	単価	金額	数量・金額増減	摘要
排水装置撤去		箇所	4				単　9号
排水装置設置		箇所	4				単　10号
標識工		式	1				
大型標識工		式	1				
標識板	標識板規格:2.0m2以上	枚	3				単　11号
道路付属施設工		式	1				
照明工		式	1				
照明柱取替	柱規格:高さ:GL4,重量350kg以下	基	2				単　12号
横断歩道橋工		式	1				
横断歩道橋工		式	1				
裾隠し板撤去		m2	23				単　13号
裾隠し板設置	t=3mm,耐候ｸﾞﾚｰﾄﾞ 無色透明	m2	18				単　14号
目隠し板撤去		m2	10				単　15号

設計内訳書（津田横断歩道橋）

工事名	Ｒ８徳土　徳島小松島線他（津田横断歩道橋他）　徳・津田本他 歩道橋修繕工事（着指）	事業区分 工事区分	道路維持･修繕 橋梁保全工事

工事区分・工種・種別・細別	規格	単位	数量	単価	金額	数量・金額増減	摘要
目隠し板設置	t=3mm,耐候ｸﾞﾚｰﾄﾞ 無色透明	m2	10				単　16号
目隠し板設置	t=5mm,耐候ｸﾞﾚｰﾄﾞ 無色透明	m2	9				単　17号
手摺撤去		m	161				単　18号
手摺設置		m	161				単　19号
橋梁補修工		式	1				
鋼部材補修工		式	1				
紫外線硬化型FRPｼｰﾄ設置	ﾎﾟﾘｴｽﾃﾙ樹脂	m2	29				単　20号
支承ﾅｯﾄ取替	M24 溶融亜鉛めっき品	個	3				単　21号
下部工補修工		式	1				
橋脚基部ｼｰﾙ工	ｼｰﾘﾝｸﾞ材 ﾊﾝﾁ20x20	式	1				内　1号
防鳥対策工		式	1				
防鳥ﾈｯﾄ撤去		式	1				内　2号
防鳥ﾈｯﾄ設置	ﾎﾟﾘｴﾁﾚﾝﾈｯﾄ	式	1				内　3号

設計内訳書（津田横断歩道橋）

工事名	Ｒ８徳土　徳島小松島線他（津田横断歩道橋他）　徳・津田本他 歩道橋修繕工事（着指）	事業区分 工事区分	道路維持･修繕 橋梁保全工事

工事区分・工種・種別・細別	規格	単位	数量	単価	金額	数量・金額増減	摘要
塗装塗替足場工		式	1				
塗装塗替足場 【夜間】 供用：7.5ヵ月	足場種類:ﾊﾟｲﾌﾟ吊足場	m2	42				単　22号
湿式剥離剤工用養生ｼｰﾄ 側面・床面 【夜間】		m2	84				単　23号
湿式剥離剤工用養生ｼｰﾄ 天井 【夜間】		m2	84				単　24号
盛替工		m2	42				単　25号
単管足場 【夜間】		掛m2	165				単　26号
ｼｰﾄ張防護 単管足場 【夜間】供用：7.5ヵ月		m2	220				単　27号
湿式剥離剤工用養生ｼｰﾄ 単管足場 【夜間】		m2	560				単　28号
枠組足場 【夜間】		掛m2	55				単　29号
ｼｰﾄ張防護 枠組足場 【夜間】供用：7.5ヵ月		m2	61				単　30号
湿式剥離剤工用養生ｼｰﾄ 枠組足場 【夜間】		m2	122				単　31号
ﾎﾟﾘｶｰﾎﾞﾈｰﾄ板	t=5mm,一般ｸﾞﾚｰﾄﾞ	m2	27				単　32号
ﾌｪﾝｽ撤去復旧		m	8.6				単　33号

設計内訳書（津田横断歩道橋）

工事名	Ｒ８徳土　徳島小松島線他（津田横断歩道橋他）　徳・津田本他 歩道橋修繕工事（着指）	事業区分 工事区分	道路維持･修繕 橋梁保全工事

工事区分・工種・種別・細別	規格	単位	数量	単価	金額	数量・金額増減	摘要
現場塗装工		式	1				
橋梁塗装工 RC-Ⅱ塗装系		式	1				
清掃・水洗い		m2	490				単　34号
塗膜剥離剤塗布・塗膜除去		m2	970				単　35号
有害物回収・積込		m2	970				単　36号
有害物運搬		t	1.3				単　37号
素地調整	素地調整種類:2種ｹﾚﾝ(動力工具と手工具の併用)	m2	490				単　38号
下塗	塗装種別:有機ｼﾞﾝｸﾘｯﾁﾍﾟｲﾝﾄ(2回塗り/層)はけ･ﾛｰﾗｰII,塗装箇所:ﾓﾙﾀﾙ接触面含む,塗装回数:1回	m2	490				単　39号
下塗	塗装種別:弱溶剤形変性ｴﾎﾟｷｼ樹脂塗料(2層)はけ･ﾛｰﾗｰ,塗装箇所:ﾓﾙﾀﾙ接触面除く,塗装回数:1回	m2	430				単　40号
中塗	塗装種別:弱溶剤形ふっ素樹脂塗料用 はけ･ﾛｰﾗｰ 淡彩,塗装箇所:ﾓﾙﾀﾙ接触面除く,塗装回数:1回	m2	430				単　41号
上塗	塗装種別:弱溶剤形ふっ素樹脂塗料 はけ･ﾛｰﾗｰ 淡彩,塗装箇所:ﾓﾙﾀﾙ接触面除く,塗装回数:1回	m2	430				単　42号
張紙防止塗装工		式	1				
張紙防止塗装	塗料種別:落書き,貼紙防止透明塗布剤	m2	48				単　43号

設計内訳書（津田横断歩道橋）

工事名	Ｒ８徳土　徳島小松島線他（津田横断歩道橋他）　徳・津田本他 歩道橋修繕工事（着指）	事業区分 工事区分	道路維持･修繕 橋梁保全工事

工事区分・工種・種別・細別	規格	単位	数量	単価	金額	数量・金額増減	摘要
構造物撤去工		式	1				
標識撤去工		式	1				
標識撤去		基	3				単　44号
構造物取壊し工		式	1				
既設舗装版撤去		m2	57				単　45号
ﾉﾝｽﾘｯﾌﾟｺﾞﾑ撤去		本	68				単　46号
ｺﾝｸﾘｰﾄ構造物取壊し	構造物区分:無筋構造物, 工法区分:人力施工	m3	2				単　47号
ﾓﾙﾀﾙｶｯﾀｰ切り		m	698				単　48号
運搬処理工		式	1				
殻運搬	殻種別:ｺﾝｸﾘｰﾄ殻(無筋)	m3	2				単　49号
殻処分	殻種別:ｺﾝｸﾘｰﾄ殻(無筋)	m3	2				単　50号
廃ﾌﾟﾗ運搬処分		kg	0.1				単　51号
鋼材運搬処分		t	0.2				単　52号

設計内訳書（津田横断歩道橋）

工事名	Ｒ８徳土　徳島小松島線他（津田横断歩道橋他）　徳・津田本他 歩道橋修繕工事（着指）	事業区分 工事区分	道路維持･修繕 橋梁保全工事

工事区分・工種・種別・細別	規格	単位	数量	単価	金額	数量・金額増減	摘要
仮設工		式	1				
環境対策		式	1				
環境対策資機材		式	1				内　4号
交通管理工		式	1				
交通誘導警備員 夜間	A	人日	10				単　53号
交通誘導警備員 夜間	B	人日	20				単　54号
直接工事費		式	1				
共通仮設		式	1				
共通仮設費		式	1				
安全費		式	1				
安全衛生保護具		式	1				内　5号
建設用防護管取付費		式	1				内　6号
共通仮設費（率計上）		式	1				

設計内訳書（津田横断歩道橋）

工事名	Ｒ８徳土　徳島小松島線他（津田横断歩道橋他）　徳・津田本他 歩道橋修繕工事（着指）	事業区分 工事区分	道路維持･修繕 橋梁保全工事

工事区分・工種・種別・細別	規格	単位	数量	単価	金額	数量・金額増減	摘要
純工事費		式	1				
現場管理費		式	1				
工事原価		式	1				
一般管理費等		式	1				
工事価格		式	1				
消費税額及び地方消費税額		式	1				
工事費計		式	1				

設計内訳書（東大工町歩道橋）

工事名	Ｒ８徳土　徳島小松島線他（津田横断歩道橋他）　徳・津田本他 歩道橋修繕工事（着指）	事業区分 工事区分	道路維持･修繕 橋梁保全工事

工事区分・工種・種別・細別	規格	単位	数量	単価	金額	数量・金額増減	摘要
橋梁保全工事		式	1				
橋梁補修工		式	1				
防鳥対策工		式	1				
防鳥対策設置	ｽﾃﾝﾚｽﾒｯｼｭ SUS #25 0.5mm*10	m2	2				単　55号
仮設工		式	1				
交通管理工		式	1				
交通誘導警備員	A	人日	2				単　56号
交通誘導警備員	B	人日	4				単　57号
直接工事費		式	1				
共通仮設		式	1				
共通仮設費（率計上）		式	1				
純工事費		式	1				
現場管理費		式	1				

設計内訳書（東大工町歩道橋）

工事名	Ｒ８徳土　徳島小松島線他（津田横断歩道橋他）　徳・津田本他 歩道橋修繕工事（着指）	事業区分 工事区分	道路維持･修繕 橋梁保全工事

工事区分・工種・種別・細別	規格	単位	数量	単価	金額	数量・金額増減	摘要
工事原価		式	1				
一般管理費等		式	1				
工事価格		式	1				
消費税額及び地方消費税額		式	1				
工事費計		式	1				

一式当り内訳書

単価使用年月	2026.11
歩掛適用年月	2026.11
労務調整係数	1.000-00000　0.0　0

内　1号	橋脚基部ｼｰﾙ工	ｼｰﾘﾝｸﾞ材 ﾊﾝﾁ20x20	

名称・規格	条件	単位	数量	単価	金額	数量・金額増減	摘要
橋脚基部ｼｰﾙ工		式	1				単　91号
合計							

一式当り内訳書

単価使用年月	2026.11
歩掛適用年月	2026.11
労務調整係数	1.000-00000　0.0　0

内　2号	防鳥ﾈｯﾄ撤去		

名称・規格	条件	単位	数量	単価	金額	数量・金額増減	摘要
防鳥ﾈｯﾄ撤去工		式	1				単　92号
合計							

一式当り内訳書

単価使用年月	2026.11
歩掛適用年月	2026.11
労務調整係数	1.000-00000　0.0　0

内　3号	防鳥ﾈｯﾄ設置	ﾎﾟﾘｴﾁﾚﾝﾈｯﾄ	

名称・規格	条件	単位	数量	単価	金額	数量・金額増減	摘要
防鳥ﾈｯﾄ設置工		式	1				単　93号
防鳥ﾈｯﾄ(材料費)		式	1				単　94号
合計							

一式当り内訳書

単価使用年月	2026.11
歩掛適用年月	2026.11
労務調整係数	1.000-00000　0.0　0

内　4号	環境対策資機材

名称・規格	条件	単位	数量	単価	金額	数量・金額増減	摘要
負圧集塵装置 基本料		組	1				単 117号
負圧集塵装置 賃料		台・月	2				単 118号
負圧集塵装置用1次ﾌｨﾙﾀｰ		枚	20				単 119号
負圧集塵装置用2次ﾌｨﾙﾀｰ		枚	3				単 120号
負圧集塵装置用ﾁｬｺｰﾙﾌｨﾙﾀｰ		枚	1				単 121号
負圧集塵装置用HEPAﾌｨﾙﾀｰ		枚	1				単 122号
呼気ﾀﾞｸﾄ		m	100				単 123号
排気ﾀﾞｸﾄ		m	100				単 124号
真空掃除機 基本料		組	1				単 125号
真空掃除機 賃料		台・月	2				単 126号
真空掃除機用ﾀﾞｽﾄﾊﾟｯｸ		枚	3				単 127号
真空掃除機用ﾒｲﾝﾌｨﾙﾀｰ		枚	1				単 128号

一式当り内訳書

単価使用年月	2026.11
歩掛適用年月	2026.11
労務調整係数	1.000-00000　0.0　0

内　4号	環境対策資機材						

名称・規格	条件	単位	数量	単価	金額	数量・金額増減	摘要
真空掃除機用ﾏｲｸﾛﾌｨﾙﾀｰ		枚	1				単 129号
真空掃除機用HEPAﾌｨﾙﾀｰ		枚	1				単 130号
簡易ｾｷｭﾘﾃﾙｰﾑ		組	1				単 131号
ｴｱｼｬﾜｰ 基本料		組	1				単 132号
ｴｱｼｬﾜｰ 賃料		台・月	2				単 133号
ｴｱｼｬﾜｰ1次ﾌｨﾙﾀｰ		枚	3				単 134号
ｴｱｼｬﾜｰﾁｬｺｰﾙﾌｨﾙﾀｰ		枚	1				単 135号
ｴｱｼｬﾜｰHEPAﾌｨﾙﾀｰ		枚	1				単 136号
合計							

一式当り内訳書

単価使用年月	2026.11
歩掛適用年月	2026.11
労務調整係数	1.000-00000　0.0　0

内　5号	安全衛生保護具						
名称・規格	条件	単位	数量	単価	金額	数量・金額増減	摘要
電動ﾌｧﾝ付呼吸用保護具		個	6				単 139号
呼吸用保護具ﾌｨﾙﾀｰ		枚	480				単 140号
使い捨て化学防護服		組	480				単 141号
防護手袋		組	480				単 142号
ｼｭｰｽﾞｶﾊﾞｰ		組	480				単 143号
ﾄﾞﾗﾑ缶		個	6				単 144号
合計							

一式当り内訳書

単価使用年月	2026.11
歩掛適用年月	2026.11
労務調整係数	1.000-00000　0.0　0

内　6号	建設用防護管取付費							
名称・規格		条件	単位	数量	単価	金額	数量・金額増減	摘要
基本料			式	1				
防護管5本(3m/本)/ｾｯﾄ			ｾｯﾄ	1				
合計								

１次単価表

単価使用年月	2026.11
歩掛適用年月	2026.11
労務調整係数	1.000-00000　0.0　0

単　1号	ﾀｲﾙ張り工	ｺﾞﾑﾁｯﾌﾟﾀｲﾙ:614枚,点字ﾀｲﾙ:24枚	単位	m2	単位数量	55	単価	

名称・規格	条件	単位	数量	単価	金額	摘要
ﾀｲﾙ張り		m2	55			単　58号
ｺﾞﾑﾁｯﾌﾟﾀｲﾙ 300*300*10		枚	614			単　59号
ｳﾚﾀﾝ樹脂点字ﾀｲﾙ 300*300		枚	24			単　60号
合計						
単価						円／m2

１次単価表

単価使用年月	2026.11
歩掛適用年月	2026.11
労務調整係数	1.000-00000　0.0　0

単　2号	階段ﾉﾝｽﾘｯﾌﾟｺﾞﾑ設置工		単位	m	単位数量	100	単価	

名称・規格	条件	単位	数量	単価	金額	摘要
階段ﾉﾝｽﾘｯﾌﾟｺﾞﾑ設置		m	100			単　61号
階段ﾉﾝｽﾘｯﾌﾟｺﾞﾑ材料費 L=600mm		本	167			単　62号
合計						
単価						円／m

１次単価表

単価使用年月	2026.11
歩掛適用年月	2026.11
労務調整係数	1.000-00000　0.0　0

単　3号	ｾﾒﾝﾄﾓﾙﾀﾙ	1:3	単位	m3	単位数量	1	単価	

名称・規格	条件	単位	数量	単価	金額	摘要
ｾﾒﾝﾄﾓﾙﾀﾙ		m3	1			単　63号
合計						
単価						円／m3

１次単価表

単価使用年月	2026.11
歩掛適用年月	2026.11
労務調整係数	1.000-00000　0.0　0

単　4号	溶接金網設置工	φ3.2 網目100x100mm	単位	m2	単位数量	1	単価	

名称・規格	条件	単位	数量	単価	金額	摘要
溶接金網設置		m2	1			単　64号
溶接金網(G3551) 径3.2×100×100		m2	1			
合計						
単価						円／m2

１次単価表

単価使用年月	2026.11
歩掛適用年月	2026.11
労務調整係数	1.000-00000　0.0　0

単　5号	地覆際防水工	ｼｰﾘﾝｸﾞ材 ﾊﾝﾁ20x20	単位	m	単位数量	98	単価	

名称・規格	条件	単位	数量	単価	金額	摘要
地覆際防水		m	98			単　65号
ｳﾚﾀﾝ樹脂系1液型 1/2*20*20mm		L	19.6			単　66号
塗替塗装	上塗り,無し,無し,無し,弱溶剤形ふっ素樹脂 はけ･ﾛｰﾗｰ,淡彩	m2	4			単　67号
合計						
単価						円／m

１次単価表

単価使用年月	2026.11
歩掛適用年月	2026.11
労務調整係数	1.000-00000　0.0　0

単　6号	橋面防水工	溶剤型合成ｺﾞﾑ塗膜系防水	単位	m2	単位数量	1	単価	

名称・規格	条件	単位	数量	単価	金額	摘要
溶剤型合成ｺﾞﾑ塗膜系防水		m2	1			単　68号
合計						
単価						円／m2

１次単価表

単価使用年月	2026.11
歩掛適用年月	2026.11
労務調整係数	1.000-00000　0.0　0

単　7号	ｶｯﾀｰ目地工	ｼｰﾙ材充填 ｼﾘｺｰﾝ系	単位	m	単位数量	8	単価	

名称・規格	条件	単位	数量	単価	金額	摘要
ｼｰﾙ材充填		m	8			単　69号
ｼｰﾘﾝｸﾞ材 ｼﾘｺｰﾝ系 1成分形		L	0.8			単　70号
合計						
単価						円／m

１次単価表

単価使用年月	2026.11
歩掛適用年月	2026.11
労務調整係数	1.000-00000　0.0　0

単　8号	遊間止水工		単位	m	単位数量	8	単価	

名称・規格	条件	単位	数量	単価	金額	摘要
遊間止水		m	8			単　71号
ｼｰﾘﾝｸﾞ材 ｼﾘｺｰﾝ系 1成分形		L	0.8			単　70号
ﾊﾞｯｸｱｯﾌﾟ材 ﾎﾟﾘｴﾁﾚﾝﾌｫｰﾑ		L	0.8			単　72号
合計						
単価						円／m

１次単価表

単価使用年月	2026.11
歩掛適用年月	2026.11
労務調整係数	1.000-00000　0.0　0

単　9号	排水装置撤去		単位	箇所	単位数量	4	単価	

名称・規格	条件	単位	数量	単価	金額	摘要
排水桝撤去工 ｶﾞｽ切断含む		箇所	4			単　73号
排水管撤去工		m	11.6			単　74号
合計						
単価						円／箇所

１次単価表

単価使用年月	2026.11
歩掛適用年月	2026.11
労務調整係数	1.000-00000　0.0　0

単　10号	排水装置設置		単位	箇所	単位数量	4	単価	

名称・規格	条件	単位	数量	単価	金額	摘要
排水桝(材料費) ｽﾃﾝﾚｽ排水桝		基	4			単　75号
排水管設置	無し	m	17.3			
排水管(材料費)		式	1			単　76号
ｺﾝｸﾘｰﾄｱﾝｶｰﾎﾞﾙﾄ設置	無し	本	8			
現場溶接	すみ肉脚長6mm	m	0.2			
ｺﾝｸﾘｰﾄ削孔(電動ﾊﾝﾏﾄﾞﾘﾙ)	30mm以上200mm未満	孔	8			
ﾓﾙﾀﾙ練	高炉,全ての費用	m3	0.01			
合計						
単価						円／箇所

１次単価表

単価使用年月	2026.11
歩掛適用年月	2026.11
労務調整係数	1.000-00000　0.0　0

単　11号	標識板	標識板規格:2.0m2以上	単位	枚	単位数量	3	単価	

名称・規格	条件	単位	数量	単価	金額	摘要
標識板設置 (案内標識[路線番号除く])	移設,2.0m2以上,10m2未満,無,無	m2	2.4			単　77号
標識板設置 (案内標識[路線番号除く])	移設,2.0m2以上,10m2未満,無,無	m2	2.4			単　77号
標識板設置 (案内標識[路線番号除く])	移設,2.0m2以上,10m2未満,無,無	m2	3.3			単　77号
添架式標識板取付金具設置	歩道橋に取付け,無,無,無	基	3			単　78号
合計						
単価						円／枚

１次単価表

単価使用年月	2026.11
歩掛適用年月	2026.11
労務調整係数	1.000-00000　0.0　0

単　12号	照明柱取替	柱規格:高さ:GL4,重量350kg以下	単位	基	単位数量	2	単価	

名称・規格	条件	単位	数量	単価	金額	摘要
道路照明灯建柱		基	2			単　79号
道路照明灯撤去		基	2			単　80号
照明灯(材料費)		式	1			単　81号
取付金具(材料費)		式	1			単　82号
合計						
単価						円／基

１次単価表

単価使用年月	2026.11
歩掛適用年月	2026.11
労務調整係数	1.000-00000　0.0　0

単　13号	裾隠し板撤去		単位	m2	単位数量	1	単価	

名称・規格	条件	単位	数量	単価	金額	摘要
横断歩道橋側板工(裾隠･目隠板)	取外し	m2	1			単　83号
合計						
単価						円／m2

１次単価表

単価使用年月	2026.11
歩掛適用年月	2026.11
労務調整係数	1.000-00000　0.0　0

単　14号	裾隠し板設置	t=3mm,耐候ｸﾞﾚｰﾄﾞ　無色透明	単位	m2	単位数量	1	単価	

名称・規格	条件	単位	数量	単価	金額	摘要
横断歩道橋側板工(裾隠･目隠板)	取付,189組	m2	1			単　84号
合計						
単価						円／m2

１次単価表

単価使用年月	2026.11
歩掛適用年月	2026.11
労務調整係数	1.000-00000　0.0　0

単　15号	目隠し板撤去		単位	m2	単位数量	1	単価	

名称・規格	条件	単位	数量	単価	金額	摘要
横断歩道橋側板工(裾隠･目隠板)	取外し	m2	1			単　83号
合計						
単価						円／m2

１次単価表

単価使用年月	2026.11
歩掛適用年月	2026.11
労務調整係数	1.000-00000　0.0　0

単　16号	目隠し板設置	t=3mm,耐候ｸﾞﾚｰﾄﾞ　無色透明	単位	m2	単位数量	1	単価	

名称・規格	条件	単位	数量	単価	金額	摘要
横断歩道橋側板工(裾隠･目隠板)	取付,176組	m2	1			単　85号
合計						
単価						円／m2

１次単価表

単価使用年月	2026.11
歩掛適用年月	2026.11
労務調整係数	1.000-00000　0.0　0

単　17号	目隠し板設置	t=5mm,耐候ｸﾞﾚｰﾄﾞ　無色透明	単位	m2	単位数量	1	単価	

名称・規格	条件	単位	数量	単価	金額	摘要
横断歩道橋側板工(裾隠･目隠板)		m2	1			単　86号
合計						
単価						円／m2

１次単価表

単価使用年月	2026.11
歩掛適用年月	2026.11
労務調整係数	1.000-00000　0.0　0

単　18号	手摺撤去		単位	m	単位数量	1	単価	

名称・規格	条件	単位	数量	単価	金額	摘要
手摺撤去		m	1			単　87号
合計						
単価						円／m

１次単価表

単価使用年月	2026.11
歩掛適用年月	2026.11
労務調整係数	1.000-00000　0.0　0

単　19号	手摺設置		単位	m	単位数量	1	単価	

名称・規格	条件	単位	数量	単価	金額	摘要
手摺設置工（横断歩道橋）	2段	m	1			単　88号
合計						
単価						円／m

１次単価表

単価使用年月	2026.11
歩掛適用年月	2026.11
労務調整係数	1.000-00000　0.0　0

単　20号	紫外線硬化型FRPｼｰﾄ設置	ﾎﾟﾘｴｽﾃﾙ樹脂	単位	m2	単位数量	1	単価	

名称・規格	条件	単位	数量	単価	金額	摘要
紫外線硬化型FRPｼｰﾄ設置	無し,無し,紫外線照射 有,0.01m2/枚以上0.07m2/枚未満,無	m2	1			単　89号
合計						
単価						円／m2

１次単価表

単価使用年月	2026.11
歩掛適用年月	2026.11
労務調整係数	1.000-00000　0.0　0

単　21号	支承ﾅｯﾄ取替	M24 溶融亜鉛めっき品	単位	個	単位数量	1	単価	

名称・規格	条件	単位	数量	単価	金額	摘要
ﾅｯﾄ M24(1種) 溶融亜鉛めっき品		個	1			単　90号
合計						
単価						円／個

１次単価表

単価使用年月	2026.11
歩掛適用年月	2026.11
労務調整係数	1.500-00001　0.0　0

単　22号	塗装塗替足場 【夜間】 供用：7.5ヵ月	足場種類:ﾊﾟｲﾌﾟ吊足場	単位	m2	単位数量	1	単価	

名称・規格	条件	単位	数量	単価	金額	摘要
ﾊﾟｲﾌﾟ吊足場工	1.5m未満,7.5月,高所作業車	m2	1			単　95号
ﾁｪｰﾝ盛替工	ﾊﾟｲﾌﾟ吊足場	m2	1			単　96号
合計						
単価						円／m2

１次単価表

単価使用年月	2026.11
歩掛適用年月	2026.11
労務調整係数	1.500-00001　0.0　0

単　23号	湿式剥離剤工用養生ｼｰﾄ 側面・床面 【夜間】		単位	m2	単位数量	1	単価	

名称・規格	条件	単位	数量	単価	金額	摘要
橋りょう特殊工		人	0.018			
養生ｼｰﾄ		m2	1			
合計						
単価						円／m2

１次単価表

単価使用年月	2026.11
歩掛適用年月	2026.11
労務調整係数	1.500-00001　0.0　0

単　24号	湿式剥離剤工用養生ｼｰﾄ 天井 【夜間】		単位	m2	単位数量	1	単価	

名称・規格	条件	単位	数量	単価	金額	摘要
橋りょう特殊工		人	0.018			
養生ｼｰﾄ		m2	1			
合計						
単価						円／m2

１次単価表

単価使用年月	2026.11
歩掛適用年月	2026.11
労務調整係数	1.000-00000　0.0　0

単　25号	盛替工		単位	m2	単位数量	1	単価	

名称・規格	条件	単位	数量	単価	金額	摘要
ﾁｪｰﾝ盛替工	ﾊﾟｲﾌﾟ吊足場	m2	1			単　97号
合計						
単価						円／m2

１次単価表

単価使用年月	2026.11
歩掛適用年月	2026.11
労務調整係数	1.500-00001　0.0　0

単　26号	単管足場 【夜間】		単位	掛m2	単位数量	1	単価	

名称・規格	条件	単位	数量	単価	金額	摘要
足場工	単管足場,不要,標準(1.0)	掛m2	1			単　98号
合計						
単価						円／掛m2

１次単価表

単価使用年月	2026.11
歩掛適用年月	2026.11
労務調整係数	1.500-00001　0.0　0

単　27号	ｼｰﾄ張防護 単管足場 【夜間】供用：7.5ヵ月		単位	m2	単位数量	1	単価	

名称・規格	条件	単位	数量	単価	金額	摘要
橋りょう特殊工		人	0.007			
養生ｼｰﾄ		月	7.5			
合計						
単価						円／m2

１次単価表

単価使用年月	2026.11
歩掛適用年月	2026.11
労務調整係数	1.500-00001　0.0　0

単　28号	湿式剥離剤工用養生ｼｰﾄ 単管足場 【夜間】		単位	m2	単位数量	1	単価	

名称・規格	条件	単位	数量	単価	金額	摘要
橋りょう特殊工		人	0.018			
養生ｼｰﾄ		m2	1			
合計						
単価						円／m2

１次単価表

単価使用年月	2026.11
歩掛適用年月	2026.11
労務調整係数	1.500-00001　0.0　0

単　29号	枠組足場 【夜間】		単位	掛m2	単位数量	1	単価	

名称・規格	条件	単位	数量	単価	金額	摘要
足場工	手摺先行型枠組足場,不要,標準(1.0)	掛m2	1			単　99号
合計						
単価						円／掛m2

１次単価表

単価使用年月	2026.11
歩掛適用年月	2026.11
労務調整係数	1.500-00001　0.0　0

単　30号	ｼｰﾄ張防護 枠組足場 【夜間】供用：7.5ヵ月		単位	m2	単位数量	1	単価	

名称・規格	条件	単位	数量	単価	金額	摘要
橋りょう特殊工		人	0.007			
養生ｼｰﾄ		月	7.5			
合計						
単価						円／m2

１次単価表

単価使用年月	2026.11
歩掛適用年月	2026.11
労務調整係数	1.500-00001　0.0　0

単　31号	湿式剥離剤工用養生ｼｰﾄ 枠組足場 【夜間】		単位	m2	単位数量	1	単価	

名称・規格	条件	単位	数量	単価	金額	摘要
橋りょう特殊工		人	0.018			
養生ｼｰﾄ		m2	1			
合計						
単価						円／m2

１次単価表

単価使用年月	2026.11
歩掛適用年月	2026.11
労務調整係数	1.000-00000　0.0　0

単　32号	ﾎﾟﾘｶｰﾎﾞﾈｰﾄ板	t=5mm,一般ｸﾞﾚｰﾄﾞ	単位	m2	単位数量	2	単価	

名称・規格	条件	単位	数量	単価	金額	摘要
ﾎﾟﾘｶｰﾎﾞﾈｰﾄ板 t=5mm 一般ｸﾞﾚｰﾄﾞ 1,000*2,000		枚	1			単 100号
合計						
単価						円／m2

１次単価表

単価使用年月	2026.11
歩掛適用年月	2026.11
労務調整係数	1.000-00000　0.0　0

単　33号	ﾌｪﾝｽ撤去復旧		単位	m	単位数量	1	単価	

名称・規格	条件	単位	数量	単価	金額	摘要
ﾌｪﾝｽ撤去復旧		m	1			単 101号
合計						
単価						円／m

１次単価表

単価使用年月	2026.11
歩掛適用年月	2026.11
労務調整係数	1.000-00000　0.0　0

単　34号	清掃・水洗い		単位	m2	単位数量	1	単価	

名称・規格	条件	単位	数量	単価	金額	摘要
塗替塗装	清掃･水洗い,横断歩道橋･側道橋,無し,無し	m2	1			単 102号
合計						
単価						円／m2

１次単価表

単価使用年月	2026.11
歩掛適用年月	2026.11
労務調整係数	1.000-00000　0.0　0

単　35号	塗膜剥離剤塗布・塗膜除去		単位	m2	単位数量	1	単価	

名称・規格	条件	単位	数量	単価	金額	摘要
塗膜剥離剤塗布･塗膜除去	無し,無し,横断歩道橋･側道橋･鋼製 ｼｪｯﾄﾞ,0.5kg/m2	m2	1			単 103号
合計						
単価						円／m2

１次単価表

単価使用年月	2026.11
歩掛適用年月	2026.11
労務調整係数	1.000-00000　0.0　0

単　36号	有害物回収・積込		単位	m2	単位数量	1	単価	

名称・規格	条件	単位	数量	単価	金額	摘要
有害物回収・積込み		m2	1			単 104号
合計						
単価						円／m2

１次単価表

単価使用年月	2026.11
歩掛適用年月	2026.11
労務調整係数	1.000-00000　0.0　0

単　37号	有害物運搬		単位	t	単位数量	1	単価	

名称・規格	条件	単位	数量	単価	金額	摘要
現場発生品及び支給品運搬	ｸﾚｰﾝ装置付通称2t積級吊能力2.9t,有り,1.5km以下	t	1			
合計						
単価						円／t

１次単価表

単価使用年月	2026.11
歩掛適用年月	2026.11
労務調整係数	1.000-00000　0.0　0

単　38号	素地調整	素地調整種類:2種ｹﾚﾝ(動力工具と手工具の併用)	単位	m2	単位数量	1	単価	

名称・規格	条件	単位	数量	単価	金額	摘要
塗替塗装	素地調整,横断歩道橋・側道橋,無し,無し,2種ｹﾚﾝ(動力工具と手工具の併用)	m2	1			単 105号
合計						
単価						円／m2

１次単価表

単価使用年月	2026.11
歩掛適用年月	2026.11
労務調整係数	1.000-00000　0.0　0

単　39号	下塗	塗装種別:有機ｼﾞﾝｸﾘｯﾁﾍﾟｲﾝﾄ(2回塗り/層)はけ・ﾛｰﾗｰII,塗装箇所:ﾓﾙﾀﾙ接触面含む,塗装回数:1回	単位	m2	単位数量	1	単価	

名称・規格	条件	単位	数量	単価	金額	摘要
塗替塗装	下塗り,横断歩道橋・側道橋,無し,無し,有機ｼﾞﾝｸﾘｯﾁ(2回/層)はけ・ﾛｰﾗｰII	m2	1			単 106号
合計						
単価						円／m2

１次単価表

単価使用年月	2026.11
歩掛適用年月	2026.11
労務調整係数	1.000-00000　0.0　0

単　40号	下塗	塗装種別:弱溶剤形変性ｴﾎﾟｷｼ樹脂塗料(2層)はけ・ﾛｰﾗｰ,塗装箇所:ﾓﾙﾀﾙ接触面除く,塗装回数:1回	単位	m2	単位数量	1	単価	

名称・規格	条件	単位	数量	単価	金額	摘要
塗替塗装	下塗り,横断歩道橋・側道橋,無し,無し,弱溶剤形変性ｴﾎﾟｷｼ(2層)はけ・ﾛｰﾗ	m2	1			単 107号
合計						
単価						円／m2

１次単価表

単価使用年月	2026.11
歩掛適用年月	2026.11
労務調整係数	1.000-00000　0.0　0

単　41号	中塗	塗装種別:弱溶剤形ふっ素樹脂塗料用 はけ･ﾛｰﾗｰ 淡彩,塗装箇所:ﾓﾙﾀﾙ接触面除く,塗装回数:1回	単位	m2	単位数量	1	単価	

名称・規格	条件	単位	数量	単価	金額	摘要
塗替塗装	中塗り,横断歩道橋･側道橋,無し,無し,弱溶剤形ふっ素樹脂用 はけ･ﾛｰﾗｰ,淡彩	m2	1			単 108号
合計						
単価						円／m2

１次単価表

単価使用年月	2026.11
歩掛適用年月	2026.11
労務調整係数	1.000-00000　0.0　0

単　42号	上塗	塗装種別:弱溶剤形ふっ素樹脂塗料 はけ･ﾛｰﾗｰ 淡彩,塗装箇所:ﾓﾙﾀﾙ接触面除く,塗装回数:1回	単位	m2	単位数量	1	単価	

名称・規格	条件	単位	数量	単価	金額	摘要
塗替塗装	上塗り,横断歩道橋･側道橋,無し,無し,弱溶剤形ふっ素樹脂 はけ･ﾛｰﾗｰ,淡彩	m2	1			単 109号
合計						
単価						円／m2

１次単価表

単価使用年月	2026.11
歩掛適用年月	2026.11
労務調整係数	1.000-00000　0.0　0

単　43号	張紙防止塗装	塗料種別:落書き,貼紙防止透明塗布剤	単位	m2	単位数量	1	単価	

名称・規格	条件	単位	数量	単価	金額	摘要
張紙防止塗装	無し	m2	1			
張紙防止塗装(材料費)	0.07kg/m2	m2	1			
合計						
単価						円／m2

１次単価表

単価使用年月	2026.11
歩掛適用年月	2026.11
労務調整係数	1.000-00000　0.0　0

単　44号	標識撤去		単位	基	単位数量	1	単価	

名称・規格	条件	単位	数量	単価	金額	摘要
標識板撤去(添架式)	歩道橋に取付け,無,無	基	1			単 110号
合計						
単価						円／基

１次単価表

単価使用年月	2026.11
歩掛適用年月	2026.11
労務調整係数	1.000-00000　0.0　0

単　45号	既設舗装版撤去		単位	m2	単位数量	1	単価	

名称・規格	条件	単位	数量	単価	金額	摘要
既設舗装はぎ取り工		m2	1			単 111号
合計						
単価						円／m2

１次単価表

単価使用年月	2026.11
歩掛適用年月	2026.11
労務調整係数	1.000-00000　0.0　0

単　46号	ﾉﾝｽﾘｯﾌﾟｺﾞﾑ撤去		単位	本	単位数量	68	単価	

名称・規格	条件	単位	数量	単価	金額	摘要
ﾉﾝｽﾘｯﾌﾟ撤去工		m	105			単 112号
合計						
単価						円／本

１次単価表

単価使用年月	2026.11
歩掛適用年月	2026.11
労務調整係数	1.000-00000　0.0　0

単　47号	ｺﾝｸﾘｰﾄ構造物取壊し	構造物区分:無筋構造物,工法区分:人力施工	単位	m3	単位数量	1	単価	

名称・規格	条件	単位	数量	単価	金額	摘要
構造物とりこわし	無筋構造物,人力施工,無し,無し	m3	1			単 113号
合計						
単価						円／m3

１次単価表

単価使用年月	2026.11
歩掛適用年月	2026.11
労務調整係数	1.000-00000　0.0　0

単　48号	ﾓﾙﾀﾙｶｯﾀｰ切り		単位	m	単位数量	1	単価	

名称・規格	条件	単位	数量	単価	金額	摘要
ｺﾝｸﾘｰﾄｶｯﾀｰ切り		m	1			単 114号
合計						
単価						円／m

１次単価表

単価使用年月	2026.11
歩掛適用年月	2026.11
労務調整係数	1.000-00000　0.0　0

単　49号	殻運搬	殻種別:ｺﾝｸﾘｰﾄ殻(無筋)	単位	m3	単位数量	1	単価	

名称・規格	条件	単位	数量	単価	金額	摘要
殻運搬	ｺﾝｸﾘｰﾄ(無筋)構造物とりこわし,機械積込,有り,5.7km以下,全ての費用	m3	1			
合計						
単価						円／m3

１次単価表

単価使用年月	2026.11
歩掛適用年月	2026.11
労務調整係数	1.000-00000　0.0　0

単　50号	殻処分	殻種別:ｺﾝｸﾘｰﾄ殻(無筋)	単位	m3	単位数量	1	単価	

名称・規格	条件	単位	数量	単価	金額	摘要
処分費(m3)		m3	1			単 115号
合計						
単価						円／m3

１次単価表

単価使用年月	2026.11
歩掛適用年月	2026.11
労務調整係数	1.000-00000　0.0　0

単　51号	廃ﾌﾟﾗ運搬処分		単位	kg	単位数量	1	単価	

名称・規格	条件	単位	数量	単価	金額	摘要
現場発生品及び支給品運搬	ｸﾚｰﾝ装置付通称2t積級吊能力2.9t,有り,9.0km以下	t	0.001			
処分費(t)		t	0.001			単 116号
合計						
単価						円／kg

１次単価表

単価使用年月	2026.11
歩掛適用年月	2026.11
労務調整係数	1.000-00000　0.0　0

単　52号	鋼材運搬処分		単位	t	単位数量	1	単価	

名称・規格	条件	単位	数量	単価	金額	摘要
現場発生品及び支給品運搬	ｸﾚｰﾝ装置付通称2t積級吊能力2.9t,有り,11.5km以下	t	1			
ｽｸﾗｯﾌﾟ　H2		t	-1			
合計						
単価						円／t

１次単価表

単価使用年月	2026.11
歩掛適用年月	2026.11
労務調整係数	1.500-00001　0.0　0

単　53号	交通誘導警備員 夜間	A	単位	人日	単位数量	1	単価	

名称・規格	条件	単位	数量	単価	金額	摘要
交通誘導警備員A		人日	1			単 137号
合計						
単価						円／人日

１次単価表

単価使用年月	2026.11
歩掛適用年月	2026.11
労務調整係数	1.500-00001　0.0　0

単　54号	交通誘導警備員 夜間	B	単位	人日	単位数量	1	単価	

名称・規格	条件	単位	数量	単価	金額	摘要
交通誘導警備員B		人日	1			単 138号
合計						
単価						円／人日

１次単価表

単価使用年月	2026.11
歩掛適用年月	2026.11
労務調整係数	1.000-00000　0.0　0

単　55号	防鳥対策設置	ｽﾃﾝﾚｽﾒｯｼｭ SUS #25 0.5mm*10	単位	m2	単位数量	2	単価	

名称・規格	条件	単位	数量	単価	金額	摘要
防鳥対策設置		m2	2			単 145号
合計						
単価						円／m2

１次単価表

単価使用年月	2026.11
歩掛適用年月	2026.11
労務調整係数	1.000-00000　0.0　0

単　56号	交通誘導警備員	A	単位	人日	単位数量	1	単価	

名称・規格	条件	単位	数量	単価	金額	摘要
交通誘導警備員A		人日	1			単 146号
合計						
単価						円／人日

１次単価表

単価使用年月	2026.11
歩掛適用年月	2026.11
労務調整係数	1.000-00000　0.0　0

単　57号	交通誘導警備員	B	単位	人日	単位数量	1	単価	

名称・規格	条件	単位	数量	単価	金額	摘要
交通誘導警備員B		人日	1			単 147号
合計						
単価						円／人日

２次単価表

単価使用年月	2026.11
歩掛適用年月	2026.11
労務調整係数	1.000-00000　0.0　0

単　58号	ﾀｲﾙ張り		単位	m2	単位数量	100	単価	

名称・規格	条件	単位	数量	単価	金額	摘要
橋りょう世話役		人	13			
ﾀｲﾙ工		人	25			
普通作業員		人	13			
諸雑費(率+まるめ)		式	1			工具損料等(労務費20%)
合計						
単価						円／m2

２次単価表

単価使用年月	2026.11
歩掛適用年月	2026.11
労務調整係数	1.000-00000　0.0　0

単　59号	ｺﾞﾑﾁｯﾌﾟﾀｲﾙ 300*300*10		単位	枚	単位数量	1	単価	

名称・規格	条件	単位	数量	単価	金額	摘要
材料費(枚)		枚	1			単 148号
合計						
単価						円／枚

２次単価表

単価使用年月	2026.11
歩掛適用年月	2026.11
労務調整係数	1.000-00000　0.0　0

単　60号	ｳﾚﾀﾝ樹脂点字ﾀｲﾙ 300*300		単位	枚	単位数量	1	単価	

名称・規格	条件	単位	数量	単価	金額	摘要
材料費(枚)		枚	1			単 149号
合計						
単価						円／枚

２次単価表

単価使用年月	2026.11
歩掛適用年月	2026.11
労務調整係数	1.000-00000　0.0　0

単　61号	階段ﾉﾝｽﾘｯﾌﾟｺﾞﾑ設置		単位	m	単位数量	100	単価	

名称・規格	条件	単位	数量	単価	金額	摘要
橋りょう世話役		人	5			
ﾀｲﾙ工		人	10			
普通作業員		人	5			
諸雑費(率+まるめ)		式	1			工具損料等(労務費の20%)
合計						
単価						円／m

２次単価表

単価使用年月	2026.11
歩掛適用年月	2026.11
労務調整係数	1.000-00000　0.0　0

単　62号	階段ﾉﾝｽﾘｯﾌﾟｺﾞﾑ材料費 L=600mm		単位	本	単位数量	1	単価	

名称・規格	条件	単位	数量	単価	金額	摘要
材料費(本)		本	1			単 150号
合計						
単価						円／本

２次単価表

単価使用年月	2026.11
歩掛適用年月	2026.11
労務調整係数	1.000-00000　0.0　0

単　63号	ｾﾒﾝﾄﾓﾙﾀﾙ		単位	m3	単位数量	1	単価	

名称・規格	条件	単位	数量	単価	金額	摘要
橋りょう世話役		人	5			
特殊作業員		人	15			
左官		人	10			
普通作業員		人	10			
ﾓﾙﾀﾙ練	高炉,全ての費用	m3	1			
諸雑費(率+まるめ)		式	1			工具損料等(労務費の20%)
合計						
単価						円／m3

２次単価表

単価使用年月	2026.11
歩掛適用年月	2026.11
労務調整係数	1.000-00000　0.0　0

単　64号	溶接金網設置		単位	m2	単位数量	100	単価	

名称・規格	条件	単位	数量	単価	金額	摘要
橋りょう世話役		人	2			
特殊作業員		人	8			
普通作業員		人	5			
諸雑費(率+まるめ)		式	1			工具損料等(労務費の5%)
合計						
単価						円／m2

２次単価表

単価使用年月	2026.11
歩掛適用年月	2026.11
労務調整係数	1.000-00000　0.0　0

単　65号	地覆際防水		単位	m	単位数量	100	単価	

名称・規格	条件	単位	数量	単価	金額	摘要
橋りょう世話役		人	3			
ﾀｲﾙ工		人	5			
普通作業員		人	3			
塗装工		人	3			
諸雑費(率+まるめ)		式	1			工具損料等(労務費の20%)
合計						
単価						円／m

２次単価表

単価使用年月	2026.11
歩掛適用年月	2026.11
労務調整係数	1.000-00000　0.0　0

単　66号	ｳﾚﾀﾝ樹脂系1液型 1/2*20*20mm		単位	L	単位数量	1	単価	

名称・規格	条件	単位	数量	単価	金額	摘要
材料費(L)		L	1			単 151号
合計						
単価						円／L

２次単価表

単価使用年月	2026.11
歩掛適用年月	2026.11
労務調整係数	1.000-00000　0.0　0

単　67号	塗替塗装	上塗り,無し,無し,無し,弱溶剤形ふっ素樹脂 はけ･ﾛｰﾗｰ,淡彩	単位	m2	単位数量	100	単価	

名称・規格	条件	単位	数量	単価	金額	摘要
橋梁塗装工 塗替塗装 上塗 昼 無 弱溶剤形ふっ素はけ･ﾛｰﾗｰ淡彩		m2	100			
諸雑費(まるめ)		式	1			
合計						
単価						円／m2

２次単価表

単価使用年月	2026.11
歩掛適用年月	2026.11
労務調整係数	1.000-00000　0.0　0

単　68号	溶剤型合成ｺﾞﾑ塗膜系防水		単位	m2	単位数量	100	単価	

名称・規格	条件	単位	数量	単価	金額	摘要
橋りょう世話役		人	2			
特殊作業員		人	4			
普通作業員		人	4			
塗装工		人	9			
ｺﾞﾑ系溶剤型一次ﾌﾟﾗｲﾏｰ ﾀﾌｺｰﾄC黒同等品		kg	30			単 152号
ｺﾞﾑ系溶剤型二次ﾌﾟﾗｲﾏｰ ﾀﾌｺｰﾄCｸﾞﾚｰ同等品		kg	30			単 153号
合成ｺﾞﾑ塗膜系防水材 ﾀﾌｺｰﾄC黒同等品		kg	30			単 154号
諸雑費(率+まるめ)		式	1			工具損料等(労務費の20%)
合計						
単価						円／m2

２次単価表

単価使用年月	2026.11
歩掛適用年月	2026.11
労務調整係数	1.000-00000　0.0　0

単　69号	ｼｰﾙ材充填		単位	m	単位数量	8	単価	

名称・規格	条件	単位	数量	単価	金額	摘要
橋りょう世話役		人	1			
特殊作業員		人	2			
普通作業員		人	1			
諸雑費(率+まるめ)		式	1			工具損料等(労務費の20%)
合計						
単価						円／m

２次単価表

単価使用年月	2026.11
歩掛適用年月	2026.11
労務調整係数	1.000-00000　0.0　0

単　70号	ｼｰﾘﾝｸﾞ材 ｼﾘｺｰﾝ系 1成分形		単位	L	単位数量	1	単価	

名称・規格	条件	単位	数量	単価	金額	摘要
材料費(L)		L	1			単 155号
合計						
単価						円／L

２次単価表

単価使用年月	2026.11
歩掛適用年月	2026.11
労務調整係数	1.000-00000　0.0　0

単　71号	遊間止水		単位	m	単位数量	8	単価	

名称・規格	条件	単位	数量	単価	金額	摘要
橋りょう世話役		人	1			
特殊作業員		人	2			
普通作業員		人	1			
諸雑費(率+まるめ)		式	1			工具損料等(労務費の20%)
合計						
単価						円／m

２次単価表

単価使用年月	2026.11
歩掛適用年月	2026.11
労務調整係数	1.000-00000　0.0　0

単　72号	ﾊﾞｯｸｱｯﾌﾟ材 ﾎﾟﾘｴﾁﾚﾝﾌｫｰﾑ		単位	L	単位数量	1	単価	

名称・規格	条件	単位	数量	単価	金額	摘要
材料費(L)		L	1			単 156号
合計						
単価						円／L

２次単価表

単価使用年月	2026.11
歩掛適用年月	2026.11
労務調整係数	1.000-00000　0.0　0

単　73号	排水桝撤去工 ｶﾞｽ切断含む		単位	箇所	単位数量	4	単価	

名称・規格	条件	単位	数量	単価	金額	摘要
土木一般世話役		人	2			
特殊作業員		人	6			
普通作業員		人	4			
諸雑費(率+まるめ)		式	1			機械損料等(労務費の20%)
合計						
単価						円／箇所

２次単価表

単価使用年月	2026.11
歩掛適用年月	2026.11
労務調整係数	1.000-00000　0.0　0

単　74号	排水管撤去工		単位	m	単位数量	10	単価	

名称・規格	条件	単位	数量	単価	金額	摘要
土木一般世話役		人	0.2			
特殊作業員		人	0.5			
普通作業員		人	0.3			
諸雑費(率+まるめ)		式	1			機械損料等(労務費の2%)
合計						
単価						円／m

２次単価表

単価使用年月	2026.11
歩掛適用年月	2026.11
労務調整係数	1.000-00000　0.0　0

単　75号	排水桝(材料費) ｽﾃﾝﾚｽ排水桝		単位	基	単位数量	1	単価	

名称・規格	条件	単位	数量	単価	金額	摘要
材料費(組)		組	1			単 157号
合計						
単価						円／基

２次単価表

単価使用年月	2026.11
歩掛適用年月	2026.11
労務調整係数	1.000-00000　0.0　0

単　76号	排水管(材料費)		単位	式	単位数量	1	単価	

名称・規格	条件	単位	数量	単価	金額	摘要
ｲﾝｸﾘｰｻﾞｰ DV-IN-100mmx75mm		個	4			単 158号
ﾌﾚｷｼﾌﾞﾙ塩ﾋﾞ管 100A L=1000mm(屋外排水用)		本	2			単 159号
ﾌﾚｷｼﾌﾞﾙ塩ﾋﾞ管 100A L=1500mm(屋外排水用)		本	2			単 160号
排水管 VP 100A		m	10.5			単 161号
45° Y DV-45Y-100mm		個	6			単 162号
45° ｴﾙﾎﾞ DV-45L-100mm		個	8			単 163号
取付金具 t≦38mm		個	4			単 164号
ﾎﾞﾙﾄ M12x45 溶融亜鉛めっき品		本	4			単 165号
ﾜｯｼｬ M12(1種) 溶融亜鉛めっき品		個	4			単 166号
ﾅｯﾄ M12(1種) 溶融亜鉛めっき品		個	4			単 167号
ﾅｯﾄ M12(3種) 溶融亜鉛めっき品		個	4			単 168号
合計						

２次単価表

単価使用年月	2026.11
歩掛適用年月	2026.11
労務調整係数	1.000-00000　0.0　0

単　77号	標識板設置 (案内標識[路線番号除く])	移設,2.0m2以上,10m2未満,無,無	単位	m2	単位数量	1	単価	

名称・規格	条件	単位	数量	単価	金額	摘要
標識板設置(案内標識[番号除])移設 2m2以上 設置手間		m2	1			
諸雑費(まるめ)		式	1			
合計						
単価						円／m2

２次単価表

単価使用年月	2026.11
歩掛適用年月	2026.11
労務調整係数	1.000-00000　0.0　0

単　78号	添架式標識板取付金具設置	歩道橋に取付け,無,無,無	単位	基	単位数量	1	単価	

名称・規格	条件	単位	数量	単価	金額	摘要
添架式標識板取付金具設置 歩道橋 設置手間		基	1			
諸雑費(まるめ)		式	1			
合計						
単価						円／基

２次単価表

単価使用年月	2026.11
歩掛適用年月	2026.11
労務調整係数	1.000-00000　0.0　0

単　79号	道路照明灯建柱		単位	基	単位数量	10	単価	

名称・規格	条件	単位	数量	単価	金額	摘要
電工		人	5			
普通作業員		人	4			
ﾄﾗｯｸｸﾚｰﾝ[油圧伸縮ｼﾞﾌﾞ型] 最大吊上能力4.9t吊		日	1.7			
諸雑費(まるめ)		式	1			
合計						
単価						円／基

２次単価表

単価使用年月	2026.11
歩掛適用年月	2026.11
労務調整係数	1.000-00000　0.0　0

単　80号	道路照明灯撤去		単位	基	単位数量	10	単価	

名称・規格	条件	単位	数量	単価	金額	摘要
電工		人	2.5			
普通作業員		人	2			
ﾄﾗｯｸｸﾚｰﾝ[油圧伸縮ｼﾞﾌﾞ型] 最大吊上能力4.9t吊		日	0.85			
諸雑費(まるめ)		式	1			
合計						
単価						円／基

２次単価表

単価使用年月	2026.11
歩掛適用年月	2026.11
労務調整係数	1.000-00000　0.0　0

単　81号	照明灯(材料費)		単位	式	単位数量	1	単価	

名称・規格	条件	単位	数量	単価	金額	摘要
LED歩道用照明器具 LXRA1/2-30W-3		個	2			単 169号
ﾃｰﾊﾟｰﾎﾟｰﾙ(ｶｯﾌﾟﾘﾝｸﾞ付) 4m　ﾍﾞｰｽ式 亜鉛ﾒｯｷ後ｳﾚﾀﾝ塗装 S4B		本	1			単 170号
ﾃｰﾊﾟｰﾎﾟｰﾙ 4m　ﾍﾞｰｽ式 亜鉛ﾒｯｷ後ｳﾚﾀﾝ塗装 S4B		本	1			単 171号
運搬費 鋼管ﾃｰﾊﾟｰﾎﾟｰﾙ(2本)		本	2			単 172号
ｼﾞｮｲﾝﾄﾕﾆｯﾄ EFMT68-15A		個	2			単 173号
自動点滅器 PBM2010F-B		個	1			単 174号
引込ﾊﾞﾝﾄﾞ 3B /ZN1710		個	1			単 175号
合計						

２次単価表

単価使用年月	2026.11
歩掛適用年月	2026.11
労務調整係数	1.000-00000　0.0　0

単　82号	取付金具(材料費)		単位	式	単位数量	1	単価	

名称・規格	条件	単位	数量	単価	金額	摘要
ﾎﾞﾙﾄ M12*75 溶融亜鉛めっき品		本	8			単 176号
ﾅｯﾄ M12(1種) 溶融亜鉛めっき品		個	8			単 167号
ﾅｯﾄ M12(3種) 溶融亜鉛めっき品		個	8			単 168号
合計						

２次単価表

単価使用年月	2026.11
歩掛適用年月	2026.11
労務調整係数	1.000-00000　0.0　0

単　83号	横断歩道橋側板工(裾隠･目隠板)	取外し	単位	m2	単位数量	10	単価	

名称・規格	条件	単位	数量	単価	金額	摘要
土木一般世話役		人	0.1			
普通作業員		人	0.4			
諸雑費(まるめ)		式	1			
合計						
単価						円／m2

２次単価表

単価使用年月	2026.11
歩掛適用年月	2026.11
労務調整係数	1.000-00000　0.0　0

単　84号	横断歩道橋側板工(裾隠・目隠板)	取付,189組	単位	m2	単位数量	10	単価	

名称・規格	条件	単位	数量	単価	金額	摘要
土木一般世話役		人	0.4			
特殊作業員		人	0.7			
普通作業員		人	1.1			
合成樹脂板 ﾎﾟﾘｶｰﾎﾞﾈｰﾄ樹脂板 t=3mm(特寸)耐候ｸﾞﾚｰﾄﾞ		m2	10.3			
ﾎﾞﾙﾄ･ﾅｯﾄ Uﾎﾞﾙﾄ 各座金含む		組	189			
諸雑費(率+まるめ)		式	1			
合計						
単価						円／m2

２次単価表

単価使用年月	2026.11
歩掛適用年月	2026.11
労務調整係数	1.000-00000　0.0　0

単　85号	横断歩道橋側板工(裾隠・目隠板)	取付,176組	単位	m2	単位数量	10	単価	

名称・規格	条件	単位	数量	単価	金額	摘要
土木一般世話役		人	0.4			
特殊作業員		人	0.7			
普通作業員		人	1.1			
合成樹脂板 ﾎﾟﾘｶｰﾎﾞﾈｰﾄ樹脂板 t=3mm(特寸)耐候ｸﾞﾚｰﾄﾞ		m2	10.3			
ﾎﾞﾙﾄ･ﾅｯﾄ Uﾎﾞﾙﾄ 各座金含む		組	176			
諸雑費(率+まるめ)		式	1			
合計						
単価						円／m2

２次単価表

単価使用年月	2026.11
歩掛適用年月	2026.11
労務調整係数	1.000-00000　0.0　0

単　86号	横断歩道橋側板工(裾隠・目隠板)		単位	m2	単位数量	10	単価	

名称・規格	条件	単位	数量	単価	金額	摘要
土木一般世話役		人	0.4			
特殊作業員		人	0.7			
普通作業員		人	1.1			
合成樹脂板 ﾎﾟﾘｶｰﾎﾞﾈｰﾄ樹脂板 t=5mm(特寸)耐候ｸﾞﾚｰﾄﾞ		m2	10.3			
諸雑費(率+まるめ)		式	1			
合計						
単価						円／m2

２次単価表

単価使用年月	2026.11
歩掛適用年月	2026.11
労務調整係数	1.000-00000　0.0　0

単　87号	手摺撤去		単位	m	単位数量	100	単価	

名称・規格	条件	単位	数量	単価	金額	摘要
橋りょう世話役		人	2.5			
軽作業員		人	5			
諸雑費(率+まるめ)		式	1			工具損料等(労務費の10%)
合計						
単価						円／m

２次単価表

単価使用年月	2026.11
歩掛適用年月	2026.11
労務調整係数	1.000-00000　0.0　0

単　88号	手摺設置工（横断歩道橋）	2段	単位	m	単位数量	100	単価	

名称・規格	条件	単位	数量	単価	金額	摘要
橋りょう世話役		人	1.818			
普通作業員		人	5.455			
諸雑費(率+まるめ)		式	1			
合計						
単価						円／m

２次単価表

単価使用年月	2026.11
歩掛適用年月	2026.11
労務調整係数	1.000-00000　0.0　0

単　89号	紫外線硬化型FRPｼｰﾄ設置	無し,無し,紫外線照射 有,0.01m2/枚以上0.07m2/枚未満,無	単位	m2	単位数量	1	単価	

名称・規格	条件	単位	数量	単価	金額	摘要
紫外線硬化型FRPｼｰﾄ設置工(照射有) 区分A 高所作業車無 制約無 昼		m2	1			
諸雑費(まるめ)		式	1			
合計						
単価						円／m2

２次単価表

単価使用年月	2026.11
歩掛適用年月	2026.11
労務調整係数	1.000-00000　0.0　0

単　90号	ﾅｯﾄ M24(1種) 溶融亜鉛めっき品		単位	個	単位数量	1	単価	

名称・規格	条件	単位	数量	単価	金額	摘要
材料費(個)		個	1			単 177号
合計						
単価						円／個

２次単価表

単価使用年月	2026.11
歩掛適用年月	2026.11
労務調整係数	1.000-00000　0.0　0

単　91号	橋脚基部ｼｰﾙ工		単位	式	単位数量	1	単価	

名称・規格	条件	単位	数量	単価	金額	摘要
橋りょう世話役		人	1			
特殊作業員		人	1			
普通作業員		人	1			
ｼｰﾘﾝｸﾞ材 ｼﾘｺｰﾝ系 1成分形		L	1			単　70号
諸雑費(率+まるめ)		式	1			工具損料等(労務費の10%)
合計						

２次単価表

単価使用年月	2026.11
歩掛適用年月	2026.11
労務調整係数	1.000-00000　0.0　0

単　92号	防鳥ﾈｯﾄ撤去工		単位	式	単位数量	1	単価	

名称・規格	条件	単位	数量	単価	金額	摘要
橋りょう世話役		人	2			
特殊作業員		人	4			
普通作業員		人	2			
諸雑費(率+まるめ)		式	1			機械損料等(労務費の5%)
合計						

２次単価表

単価使用年月	2026.11
歩掛適用年月	2026.11
労務調整係数	1.000-00000　0.0　0

単　93号	防鳥ﾈｯﾄ設置工		単位	式	単位数量	1	単価	

名称・規格	条件	単位	数量	単価	金額	摘要
橋りょう世話役		人	4			
特殊作業員		人	8			
普通作業員		人	4			
諸雑費(率+まるめ)		式	1			機械損料等(労務費の10%)
合計						

２次単価表

単価使用年月	2026.11
歩掛適用年月	2026.11
労務調整係数	1.000-00000　0.0　0

単　94号	防鳥ﾈｯﾄ(材料費)		単位	式	単位数量	1	単価	

名称・規格	条件	単位	数量	単価	金額	摘要
ﾎﾟﾘｴﾁﾚﾝﾈｯﾄ 440T36本25mm目 1.9m*17.8m		枚	1			単 178号
ﾎﾟﾘｴﾁﾚﾝﾈｯﾄ 440T36本25mm目 1.8m*4.8m		枚	2			単 179号
ﾎﾟﾘｴﾁﾚﾝﾛｰﾌﾟ 4φ		m	200			単 180号
H鋼金具 ﾄﾞﾌﾞﾒｯｷ		個	66			単 181号
ﾜｲﾔｰﾛｰﾌﾟ 4φﾒｯｷ		m	67			単 182号
H鋼金具 4φﾒｯｷ		個	48			単 183号
合計						

２次単価表

単価使用年月	2026.11
歩掛適用年月	2026.11
労務調整係数	1.500-00001　0.0　0

単　95号	ﾊﾟｲﾌﾟ吊足場工	1.5m未満,7.5月,高所作業車	単位	m2	単位数量	1	単価	

名称・規格	条件	単位	数量	単価	金額	摘要
橋りょう特殊工		人	0.235			
足場材賃料		月	7.5			
ﾄﾗｯｸ運転	ﾊﾟｲﾌﾟ吊足場	日	0.032			単 184号
高所作業車運転		日	0.019			単 185号
諸雑費(まるめ)		式	1			
合計						
単価						円／m2

２次単価表

単価使用年月	2026.11
歩掛適用年月	2026.11
労務調整係数	1.500-00001　0.0　0

単　96号	ﾁｪｰﾝ盛替工	ﾊﾟｲﾌﾟ吊足場	単位	m2	単位数量	100	単価	

名称・規格	条件	単位	数量	単価	金額	摘要
橋りょう世話役		人	0.48			
橋りょう特殊工		人	1.52			
諸雑費(率+まるめ)		式	1			
合計						
単価						円／m2

２次単価表

単価使用年月	2026.11
歩掛適用年月	2026.11
労務調整係数	1.000-00000　0.0　0

単　97号	ﾁｪｰﾝ盛替工	ﾊﾟｲﾌﾟ吊足場	単位	m2	単位数量	100	単価	

名称・規格	条件	単位	数量	単価	金額	摘要
橋りょう世話役		人	0.48			
橋りょう特殊工		人	1.52			
諸雑費(率+まるめ)		式	1			
合計						
単価						円／m2

２次単価表

単価使用年月	2026.11
歩掛適用年月	2026.11
労務調整係数	1.500-00001　0.0　0

単　98号	足場工	単管足場,不要,標準(1.0)	単位	掛m2	単位数量	100	単価	

名称・規格	条件	単位	数量	単価	金額	摘要
土木一般世話役		人	1.9			
とび工		人	6.9			
普通作業員		人	1.8			
ﾗﾌﾃﾚｰﾝｸﾚｰﾝ[油圧伸縮ｼﾞﾌﾞ型] 最大吊上能力25t吊		日	0.8			
諸雑費(率+まるめ)		式	1			
合計						
単価						円／掛m2

２次単価表

単価使用年月	2026.11
歩掛適用年月	2026.11
労務調整係数	1.500-00001　0.0　0

単　99号	足場工	手摺先行型枠組足場,不要,標準(1.0)	単位	掛m2	単位数量	100	単価	

名称・規格	条件	単位	数量	単価	金額	摘要
土木一般世話役		人	1.6			
とび工		人	7			
普通作業員		人	1.3			
ﾗﾌﾃﾚｰﾝｸﾚｰﾝ[油圧伸縮ｼﾞﾌﾞ型] 最大吊上能力25t吊		日	1.4			
諸雑費(率+まるめ)		式	1			
合計						
単価						円／掛m2

２次単価表

単価使用年月	2026.11
歩掛適用年月	2026.11
労務調整係数	1.000-00000　0.0　0

単 100号	ﾎﾟﾘｶｰﾎﾞﾈｰﾄ板 t=5mm 一般ｸﾞﾚｰﾄﾞ 1,000*2,000		単位	枚	単位数量	1	単価	

名称・規格	条件	単位	数量	単価	金額	摘要
材料費(枚)		枚	1			単 186号
合計						
単価						円／枚

２次単価表

単価使用年月	2026.11
歩掛適用年月	2026.11
労務調整係数	1.000-00000　0.0　0

単 101号	ﾌｪﾝｽ撤去復旧		単位	m	単位数量	100	単価	

名称・規格	条件	単位	数量	単価	金額	摘要
土木一般世話役		人	5			
特殊作業員		人	10			
普通作業員		人	5			
諸雑費(率+まるめ)		式	1			工具損料等(労務費の5%)
合計						
単価						円／m

２次単価表

単価使用年月	2026.11
歩掛適用年月	2026.11
労務調整係数	1.000-00000　0.0　0

単 102号	塗替塗装	清掃･水洗い,横断歩道橋･側道橋,無し,無し	単位	m2	単位数量	100	単価	

名称・規格	条件	単位	数量	単価	金額	摘要
橋梁塗装工 塗替塗装 昼間 清掃･水洗い 無		m2	100			
諸雑費(まるめ)		式	1			
合計						
単価						円／m2

２次単価表

単価使用年月	2026.11
歩掛適用年月	2026.11
労務調整係数	1.000-00000　0.0　0

単 103号	塗膜剥離剤塗布･塗膜除去	無し,無し,横断歩道橋･側道橋･鋼製ｼｪｯﾄﾞ,0.5kg/m2	単位	m2	単位数量	1	単価	

名称・規格	条件	単位	数量	単価	金額	摘要
塗膜除去工 塗膜剥離剤塗布･除去 歩･側道橋､鋼製ｼｪｯﾄﾞ 制約無 昼		m2	1			
塗膜剥離剤 水性塗膜剥離剤		kg	0.575			
諸雑費(まるめ)		式	1			
合計						
単価						円／m2

２次単価表

単価使用年月	2026.11
歩掛適用年月	2026.11
労務調整係数	1.000-00000　0.0　0

単 104号	有害物回収・積込み		単位	m2	単位数量	50	単価	

名称・規格	条件	単位	数量	単価	金額	摘要
橋りょう塗装工		人	2			
普通作業員		人	1			
諸雑費(率)		式	1			
合計						
単価						円／m2

２次単価表

単価使用年月	2026.11
歩掛適用年月	2026.11
労務調整係数	1.000-00000　0.0　0

単 105号	塗替塗装	素地調整,横断歩道橋･側道橋,無し,無し,2種ｹﾚﾝ(動力工具と手工具の併用)	単位	m2	単位数量	100	単価	

名称・規格	条件	単位	数量	単価	金額	摘要
橋梁塗装工 塗替塗装 昼間 素地調整 2種ｹﾚﾝ 無		m2	100			
諸雑費(まるめ)		式	1			
合計						
単価						円／m2

２次単価表

単価使用年月	2026.11
歩掛適用年月	2026.11
労務調整係数	1.000-00000　0.0　0

単 106号	塗替塗装	下塗り,横断歩道橋･側道橋,無し,無し,有機ｼﾞﾝｸﾘｯﾁ(2回/層)はけ･ﾛｰﾗｰII	単位	m2	単位数量	100	単価	

名称・規格	条件	単位	数量	単価	金額	摘要
橋梁塗装工 塗替塗装 下塗 昼 無 有機ｼﾞﾝｸﾘｯﾁ(2回/層)はけ･ﾛｰﾗｰII		m2	100			
諸雑費(まるめ)		式	1			
合計						
単価						円／m2

２次単価表

単価使用年月	2026.11
歩掛適用年月	2026.11
労務調整係数	1.000-00000　0.0　0

単 107号	塗替塗装	下塗り,横断歩道橋･側道橋,無し,無し,弱溶剤形変性ｴﾎﾟｷｼ(2層)はけ･ﾛｰﾗ	単位	m2	単位数量	100	単価	

名称・規格	条件	単位	数量	単価	金額	摘要
橋梁塗装工 塗替塗装 下塗 昼 無 弱溶剤形変性ｴﾎﾟｷｼ2層はけ･ﾛｰﾗｰ		m2	100			
諸雑費(まるめ)		式	1			
合計						
単価						円／m2

２次単価表

単価使用年月	2026.11
歩掛適用年月	2026.11
労務調整係数	1.000-00000　0.0　0

単 108号	塗替塗装	中塗り,横断歩道橋･側道橋,無し,無し,弱溶剤形ふっ素樹脂用 はけ･ﾛｰﾗｰ,淡彩	単位	m2	単位数量	100	単価	

名称・規格	条件	単位	数量	単価	金額	摘要
橋梁塗装工 塗替塗装 中塗 昼 無 弱溶剤形ふっ素用はけ･ﾛｰﾗｰ淡彩		m2	100			
諸雑費(まるめ)		式	1			
合計						
単価						円／m2

２次単価表

単価使用年月	2026.11
歩掛適用年月	2026.11
労務調整係数	1.000-00000　0.0　0

単 109号	塗替塗装	上塗り,横断歩道橋･側道橋,無し,無し,弱溶剤形ふっ素樹脂 はけ･ﾛｰﾗｰ,淡彩	単位	m2	単位数量	100	単価	

名称・規格	条件	単位	数量	単価	金額	摘要
橋梁塗装工 塗替塗装 上塗 昼 無 弱溶剤形ふっ素はけ･ﾛｰﾗｰ淡彩		m2	100			
諸雑費(まるめ)		式	1			
合計						
単価						円／m2

２次単価表

単価使用年月	2026.11
歩掛適用年月	2026.11
労務調整係数	1.000-00000　0.0　0

単 110号	標識板撤去(添架式)	歩道橋に取付け,無,無	単位	基	単位数量	1	単価	

名称・規格	条件	単位	数量	単価	金額	摘要
標識板撤去(添架式) 歩道橋 金具撤去含		基	1			
諸雑費(まるめ)		式	1			
合計						
単価						円／基

２次単価表

単価使用年月	2026.11
歩掛適用年月	2026.11
労務調整係数	1.000-00000　0.0　0

単 111号	既設舗装はぎ取り工		単位	m2	単位数量	1	単価	

名称・規格	条件	単位	数量	単価	金額	摘要
土木一般世話役		人	0.04			
特殊作業員		人	0.08			
普通作業員		人	0.09			
諸雑費(率+まるめ)		式	1			
合計						
単価						円／m2

２次単価表

単価使用年月	2026.11
歩掛適用年月	2026.11
労務調整係数	1.000-00000　0.0　0

単 112号	ﾉﾝｽﾘｯﾌﾟ撤去工		単位	m	単位数量	100	単価	

名称・規格	条件	単位	数量	単価	金額	摘要
土木一般世話役		人	0.58			
特殊作業員		人	0.52			
普通作業員		人	0.76			
諸雑費(率+まるめ)		式	1			
合計						
単価						円／m

２次単価表

単価使用年月	2026.11
歩掛適用年月	2026.11
労務調整係数	1.000-00000　0.0　0

単 113号	構造物とりこわし	無筋構造物,人力施工,無し,無し	単位	m3	単位数量	1	単価	

名称・規格	条件	単位	数量	単価	金額	摘要
無筋構造物 昼間 人力施工 制約無		m3	1			
諸雑費(まるめ)		式	1			
合計						
単価						円／m3

２次単価表

単価使用年月	2026.11
歩掛適用年月	2026.11
労務調整係数	1.000-00000　0.0　0

単 114号	ｺﾝｸﾘｰﾄｶｯﾀｰ切り		単位	m	単位数量	100	単価	

名称・規格	条件	単位	数量	単価	金額	摘要
土木一般世話役		人	5			
特殊作業員		人	5			
普通作業員		人	5			
諸雑費(率+まるめ)		式	1			機械損料等(労務費の10%)
合計						
単価						円／m

２次単価表

単価使用年月	2026.11
歩掛適用年月	2026.11
労務調整係数	1.000-00000　0.0　0

単 115号	処分費(m3)		単位	m3	単位数量	100	単価	

名称・規格	条件	単位	数量	単価	金額	摘要
処分費 無筋ｺﾝｸﾘｰﾄ殻 L=5.5km(DID有)		m3	100			
合計						
単価						円／m3

２次単価表

単価使用年月	2026.11
歩掛適用年月	2026.11
労務調整係数	1.000-00000　0.0　0

単 116号	処分費(t)		単位	t	単位数量	100	単価	

名称・規格	条件	単位	数量	単価	金額	摘要
処分費 廃ﾌﾟﾗ L=8.8km(DID有)		t	100			
合計						
単価						円／t

２次単価表

単価使用年月	2026.11
歩掛適用年月	2026.11
労務調整係数	1.000-00000　0.0　0

単 117号	負圧集塵装置 基本料		単位	組	単位数量	1	単価	

名称・規格	条件	単位	数量	単価	金額	摘要
材料費(組)		組	1			単 187号
合計						
単価						円／組

２次単価表

単価使用年月	2026.11
歩掛適用年月	2026.11
労務調整係数	1.000-00000　0.0　0

単 118号	負圧集塵装置 賃料		単位	台・月	単位数量	1	単価	

名称・規格	条件	単位	数量	単価	金額	摘要
材料費(組)		組	1			単 188号
合計						
単価						円／台・月

２次単価表

単価使用年月	2026.11
歩掛適用年月	2026.11
労務調整係数	1.000-00000　0.0　0

単 119号	負圧集塵装置用1次ﾌｨﾙﾀｰ		単位	枚	単位数量	1	単価	

名称・規格	条件	単位	数量	単価	金額	摘要
材料費(枚)		枚	1			単 189号
合計						
単価						円／枚

２次単価表

単価使用年月	2026.11
歩掛適用年月	2026.11
労務調整係数	1.000-00000　0.0　0

単 120号	負圧集塵装置用2次ﾌｨﾙﾀｰ		単位	枚	単位数量	1	単価	

名称・規格	条件	単位	数量	単価	金額	摘要
材料費(枚)		枚	1			単 190号
合計						
単価						円／枚

２次単価表

単価使用年月	2026.11
歩掛適用年月	2026.11
労務調整係数	1.000-00000　0.0　0

単 121号	負圧集塵装置用ﾁｬｺｰﾙﾌｨﾙﾀｰ		単位	枚	単位数量	1	単価	

名称・規格	条件	単位	数量	単価	金額	摘要
材料費(枚)		枚	1			単 191号
合計						
単価						円／枚

２次単価表

単価使用年月	2026.11
歩掛適用年月	2026.11
労務調整係数	1.000-00000　0.0　0

単 122号	負圧集塵装置用HEPAﾌｨﾙﾀｰ		単位	枚	単位数量	1	単価	

名称・規格	条件	単位	数量	単価	金額	摘要
材料費(枚)		枚	1			単 192号
合計						
単価						円／枚

２次単価表

単価使用年月	2026.11
歩掛適用年月	2026.11
労務調整係数	1.000-00000　0.0　0

単 123号	呼気ﾀﾞｸﾄ		単位	m	単位数量	1	単価	

名称・規格	条件	単位	数量	単価	金額	摘要
材料費(m)		m	1			単 193号
合計						
単価						円／m

２次単価表

単価使用年月	2026.11
歩掛適用年月	2026.11
労務調整係数	1.000-00000　0.0　0

単 124号	排気ﾀﾞｸﾄ		単位	m	単位数量	1	単価	

名称・規格	条件	単位	数量	単価	金額	摘要
材料費(m)		m	1			単 194号
合計						
単価						円／m

２次単価表

単価使用年月	2026.11
歩掛適用年月	2026.11
労務調整係数	1.000-00000　0.0　0

単 125号	真空掃除機 基本料		単位	組	単位数量	1	単価	

名称・規格	条件	単位	数量	単価	金額	摘要
材料費(組)		組	1			単 195号
合計						
単価						円／組

２次単価表

単価使用年月	2026.11
歩掛適用年月	2026.11
労務調整係数	1.000-00000　0.0　0

単 126号	真空掃除機 賃料		単位	台・月	単位数量	1	単価	

名称・規格	条件	単位	数量	単価	金額	摘要
材料費(組)		組	1			単 196号
合計						
単価						円／台・月

２次単価表

単価使用年月	2026.11
歩掛適用年月	2026.11
労務調整係数	1.000-00000　0.0　0

単 127号	真空掃除機用ﾀﾞｽﾄﾊﾟｯｸ		単位	枚	単位数量	1	単価	

名称・規格	条件	単位	数量	単価	金額	摘要
材料費(枚)		枚	1			単 197号
合計						
単価						円／枚

２次単価表

単価使用年月	2026.11
歩掛適用年月	2026.11
労務調整係数	1.000-00000　0.0　0

単 128号	真空掃除機用ﾒｲﾝﾌｨﾙﾀｰ		単位	枚	単位数量	1	単価	

名称・規格	条件	単位	数量	単価	金額	摘要
材料費(枚)		枚	1			単 198号
合計						
単価						円／枚

２次単価表

単価使用年月	2026.11
歩掛適用年月	2026.11
労務調整係数	1.000-00000　0.0　0

単 129号	真空掃除機用ﾏｲｸﾛﾌｨﾙﾀｰ		単位	枚	単位数量	1	単価	

名称・規格	条件	単位	数量	単価	金額	摘要
材料費(枚)		枚	1			単 199号
合計						
単価						円／枚

２次単価表

単価使用年月	2026.11
歩掛適用年月	2026.11
労務調整係数	1.000-00000　0.0　0

単 130号	真空掃除機用HEPAﾌｨﾙﾀｰ		単位	枚	単位数量	1	単価	

名称・規格	条件	単位	数量	単価	金額	摘要
材料費(枚)		枚	1			単 200号
合計						
単価						円／枚

２次単価表

単価使用年月	2026.11
歩掛適用年月	2026.11
労務調整係数	1.000-00000　0.0　0

単 131号	簡易ｾｷｭﾘﾃﾙｰﾑ		単位	組	単位数量	1	単価	

名称・規格	条件	単位	数量	単価	金額	摘要
材料費(組)		組	1			単 201号
合計						
単価						円／組

２次単価表

単価使用年月	2026.11
歩掛適用年月	2026.11
労務調整係数	1.000-00000　0.0　0

単 132号	ｴｱｼｬﾜｰ 基本料		単位	組	単位数量	1	単価	

名称・規格	条件	単位	数量	単価	金額	摘要
材料費(組)		組	1			単 202号
合計						
単価						円／組

２次単価表

単価使用年月	2026.11
歩掛適用年月	2026.11
労務調整係数	1.000-00000　0.0　0

単 133号	ｴｱｼｬﾜｰ 賃料		単位	台・月	単位数量	1	単価	

名称・規格	条件	単位	数量	単価	金額	摘要
材料費(組)		組	1			単 203号
合計						
単価						円／台・月

２次単価表

単価使用年月	2026.11
歩掛適用年月	2026.11
労務調整係数	1.000-00000　0.0　0

単 134号	ｴｱｼｬﾜｰ1次ﾌｨﾙﾀｰ		単位	枚	単位数量	1	単価	

名称・規格	条件	単位	数量	単価	金額	摘要
材料費(枚)		枚	1			単 204号
合計						
単価						円／枚

２次単価表

単価使用年月	2026.11
歩掛適用年月	2026.11
労務調整係数	1.000-00000　0.0　0

単 135号	ｴｱｼｬﾜｰﾁｬｺｰﾙﾌｨﾙﾀｰ		単位	枚	単位数量	1	単価	

名称・規格	条件	単位	数量	単価	金額	摘要
材料費(枚)		枚	1			単 205号
合計						
単価						円／枚

２次単価表

単価使用年月	2026.11
歩掛適用年月	2026.11
労務調整係数	1.000-00000　0.0　0

単 136号	ｴｱｼｬﾜｰHEPAﾌｨﾙﾀｰ		単位	枚	単位数量	1	単価	

名称・規格	条件	単位	数量	単価	金額	摘要
材料費(枚)		枚	1			単 206号
合計						
単価						円／枚

２次単価表

単価使用年月	2026.11
歩掛適用年月	2026.11
労務調整係数	1.500-00001　0.0　0

単 137号	交通誘導警備員A		単位	人日	単位数量	1	単価	

名称・規格	条件	単位	数量	単価	金額	摘要
交通誘導警備員A		人	1			
諸雑費(まるめ)		式	1			
合計						
単価						円／人日

２次単価表

単価使用年月	2026.11
歩掛適用年月	2026.11
労務調整係数	1.500-00001　0.0　0

単 138号	交通誘導警備員B		単位	人日	単位数量	1	単価	

名称・規格	条件	単位	数量	単価	金額	摘要
交通誘導警備員B		人	1			
諸雑費(まるめ)		式	1			
合計						
単価						円／人日

２次単価表

単価使用年月	2026.11
歩掛適用年月	2026.11
労務調整係数	1.000-00000　0.0　0

単 139号	電動ﾌｧﾝ付呼吸用保護具		単位	個	単位数量	1	単価	

名称・規格	条件	単位	数量	単価	金額	摘要
材料費(個)		個	1			単 207号
合計						
単価						円／個

２次単価表

単価使用年月	2026.11
歩掛適用年月	2026.11
労務調整係数	1.000-00000　0.0　0

単 140号	呼吸用保護具ﾌｨﾙﾀｰ		単位	枚	単位数量	1	単価	

名称・規格	条件	単位	数量	単価	金額	摘要
材料費(枚)		枚	1			単 208号
合計						
単価						円／枚

２次単価表

単価使用年月	2026.11
歩掛適用年月	2026.11
労務調整係数	1.000-00000　0.0　0

単 141号	使い捨て化学防護服		単位	組	単位数量	1	単価	

名称・規格	条件	単位	数量	単価	金額	摘要
材料費(組)		組	1			単 209号
合計						
単価						円／組

２次単価表

単価使用年月	2026.11
歩掛適用年月	2026.11
労務調整係数	1.000-00000　0.0　0

単 142号	防護手袋		単位	組	単位数量	1	単価	

名称・規格	条件	単位	数量	単価	金額	摘要
材料費(組)		組	1			単 210号
合計						
単価						円／組

２次単価表

単価使用年月	2026.11
歩掛適用年月	2026.11
労務調整係数	1.000-00000　0.0　0

単 143号	ｼｭｰｽﾞｶﾊﾞｰ		単位	組	単位数量	1	単価	

名称・規格	条件	単位	数量	単価	金額	摘要
材料費(組)		組	1			単 211号
合計						
単価						円／組

２次単価表

単価使用年月	2026.11
歩掛適用年月	2026.11
労務調整係数	1.000-00000　0.0　0

単 144号	ﾄﾞﾗﾑ缶		単位	個	単位数量	1	単価	

名称・規格	条件	単位	数量	単価	金額	摘要
材料費(個)		個	1			単 212号
合計						
単価						円／個

２次単価表

単価使用年月	2026.11
歩掛適用年月	2026.11
労務調整係数	1.000-00000　0.0　0

単 145号	防鳥対策設置		単位	m2	単位数量	2	単価	

名称・規格	条件	単位	数量	単価	金額	摘要
橋りょう世話役		人	2			
特殊作業員		人	4			
普通作業員		人	2			
ｽﾃﾝﾚｽﾒｯｼｭ 0.5mm*10		m2	2			単 213号
高所作業車(ﾄﾗｯｸ架装ﾘﾌﾄ車)ﾌﾞｰﾑ型 幅広ﾃﾞｯｷ旋回 地上高8～10m未満		日	2			
諸雑費(率+まるめ)		式	1			工具損料等(労務費の10%)
合計						
単価						円／m2

２次単価表

単価使用年月	2026.11
歩掛適用年月	2026.11
労務調整係数	1.000-00000　0.0　0

単 146号	交通誘導警備員A		単位	人日	単位数量	1	単価	

名称・規格	条件	単位	数量	単価	金額	摘要
交通誘導警備員A		人	1			
諸雑費(まるめ)		式	1			
合計						
単価						円／人日

２次単価表

単価使用年月	2026.11
歩掛適用年月	2026.11
労務調整係数	1.000-00000　0.0　0

単 147号	交通誘導警備員B		単位	人日	単位数量	1	単価	

名称・規格	条件	単位	数量	単価	金額	摘要
交通誘導警備員B		人	1			
諸雑費(まるめ)		式	1			
合計						
単価						円／人日

３次単価表

単価使用年月	2026.11
歩掛適用年月	2026.11
労務調整係数	1.000-00000　0.0　0

単 148号	材料費(枚)		単位	枚	単位数量	1	単価	

名称・規格	条件	単位	数量	単価	金額	摘要
材料費 ｺﾞﾑﾁｯﾌﾟﾀｲﾙ 300*300*10		枚	1			
合計						
単価						円／枚

３次単価表

単価使用年月	2026.11
歩掛適用年月	2026.11
労務調整係数	1.000-00000　0.0　0

単 149号	材料費(枚)		単位	枚	単位数量	1	単価	

名称・規格	条件	単位	数量	単価	金額	摘要
材料費 ｳﾚﾀﾝ樹脂点字ﾀｲﾙ300*300		枚	1			
合計						
単価						円／枚

３次単価表

単価使用年月	2026.11
歩掛適用年月	2026.11
労務調整係数	1.000-00000　0.0　0

単 150号	材料費(本)		単位	本	単位数量	1	単価	

名称・規格	条件	単位	数量	単価	金額	摘要
材料費 階段ノンスリップゴム 600*80		本	1			
合計						
単価						円／本

３次単価表

単価使用年月	2026.11
歩掛適用年月	2026.11
労務調整係数	1.000-00000　0.0　0

単 151号	材料費(L)		単位	L	単位数量	1	単価	

名称・規格	条件	単位	数量	単価	金額	摘要
材料費 ｼｰﾘﾝｸﾞ材 ﾎﾟﾘｳﾚﾀﾝ系１成分形9030・8020		L	1			
合計						
単価						円／L

３次単価表

単価使用年月	2026.11
歩掛適用年月	2026.11
労務調整係数	1.000-00000　0.0　0

単 152号	ｺﾞﾑ系溶剤型一次ﾌﾟﾗｲﾏｰ ﾀﾌｺｰﾄC黒同等品		単位	kg	単位数量	1	単価	

名称・規格	条件	単位	数量	単価	金額	摘要
材料費(kg)		kg	1			単 214号
合計						
単価						円／kg

３次単価表

単価使用年月	2026.11
歩掛適用年月	2026.11
労務調整係数	1.000-00000　0.0　0

単 153号	ｺﾞﾑ系溶剤型二次ﾌﾟﾗｲﾏｰ ﾀﾌｺｰﾄCｸﾞﾚｰ同等品		単位	kg	単位数量	1	単価	

名称・規格	条件	単位	数量	単価	金額	摘要
材料費(kg)		kg	1			単 215号
合計						
単価						円／kg

３次単価表

単価使用年月	2026.11
歩掛適用年月	2026.11
労務調整係数	1.000-00000　0.0　0

単 154号	合成ｺﾞﾑ塗膜系防水材 ﾀﾌｺｰﾄC黒同等品		単位	kg	単位数量	1	単価	

名称・規格	条件	単位	数量	単価	金額	摘要
材料費(kg)		kg	1			単 214号
合計						
単価						円／kg

３次単価表

単価使用年月	2026.11
歩掛適用年月	2026.11
労務調整係数	1.000-00000　0.0　0

単 155号	材料費(L)		単位	L	単位数量	1	単価	

名称・規格	条件	単位	数量	単価	金額	摘要
材料費 ｼｰﾘﾝｸﾞ材 ｼﾘｺｰﾝ系 1成分形		L	1			
合計						
単価						円／L

３次単価表

単価使用年月	2026.11
歩掛適用年月	2026.11
労務調整係数	1.000-00000　0.0　0

単 156号	材料費(L)		単位	L	単位数量	1	単価	

名称・規格	条件	単位	数量	単価	金額	摘要
材料費 ﾊﾞｯｸｱｯﾌﾟ材 ﾎﾟﾘｴﾁﾚﾝﾌｫｰﾑ		L	1			
合計						
単価						円／L

３次単価表

単価使用年月	2026.11
歩掛適用年月	2026.11
労務調整係数	1.000-00000　0.0　0

単 157号	材料費(組)		単位	組	単位数量	1	単価	

名称・規格	条件	単位	数量	単価	金額	摘要
材料費 ステンレス排水桝 目皿含む		組	1			
合計						
単価						円／組

３次単価表

単価使用年月	2026.11
歩掛適用年月	2026.11
労務調整係数	1.000-00000　0.0　0

単 158号	ｲﾝｸﾘｰｻﾞｰ DV-IN-100mmx75mm		単位	個	単位数量	1	単価	

名称・規格	条件	単位	数量	単価	金額	摘要
材料費(個)		個	1			単 216号
合計						
単価						円／個

３次単価表

単価使用年月	2026.11
歩掛適用年月	2026.11
労務調整係数	1.000-00000　0.0　0

単 159号	ﾌﾚｷｼﾌﾞﾙ塩ﾋﾞ管 100A L=1000mm(屋外排水用)		単位	本	単位数量	1	単価	

名称・規格	条件	単位	数量	単価	金額	摘要
材料費(本)		本	1			単 217号
合計						
単価						円／本

３次単価表

単価使用年月	2026.11
歩掛適用年月	2026.11
労務調整係数	1.000-00000　0.0　0

単 160号	ﾌﾚｷｼﾌﾞﾙ塩ﾋﾞ管 100A L=1500mm(屋外排水用)		単位	本	単位数量	1	単価	

名称・規格	条件	単位	数量	単価	金額	摘要
材料費(本)		本	1			単 218号
合計						
単価						円／本

３次単価表

単価使用年月	2026.11
歩掛適用年月	2026.11
労務調整係数	1.000-00000　0.0　0

単 161号	排水管 VP 100A		単位	m	単位数量	1	単価	

名称・規格	条件	単位	数量	単価	金額	摘要
材料費(m)		m	1			単 219号
合計						
単価						円／m

３次単価表

単価使用年月	2026.11
歩掛適用年月	2026.11
労務調整係数	1.000-00000　0.0　0

単 162号	45° Y DV-45Y-100mm		単位	個	単位数量	1	単価	

名称・規格	条件	単位	数量	単価	金額	摘要
材料費(個)		個	1			単 220号
合計						
単価						円／個

３次単価表

単価使用年月	2026.11
歩掛適用年月	2026.11
労務調整係数	1.000-00000　0.0　0

単 163号	45° ｴﾙﾎﾞ DV-45L-100mm		単位	個	単位数量	1	単価	

名称・規格	条件	単位	数量	単価	金額	摘要
材料費(個)		個	1			単 221号
合計						
単価						円／個

３次単価表

単価使用年月	2026.11
歩掛適用年月	2026.11
労務調整係数	1.000-00000　0.0　0

単 164号	取付金具 t≦38mm		単位	個	単位数量	1	単価	

名称・規格	条件	単位	数量	単価	金額	摘要
材料費(個)		個	1			単 222号
合計						
単価						円／個

３次単価表

単価使用年月	2026.11
歩掛適用年月	2026.11
労務調整係数	1.000-00000　0.0　0

単 165号	ﾎﾞﾙﾄ M12x45 溶融亜鉛めっき品		単位	本	単位数量	1	単価	

名称・規格	条件	単位	数量	単価	金額	摘要
材料費(本)		本	1			単 223号
合計						
単価						円／本

３次単価表

単価使用年月	2026.11
歩掛適用年月	2026.11
労務調整係数	1.000-00000　0.0　0

単 166号	ﾜｯｼｬ M12(1種) 溶融亜鉛めっき品		単位	個	単位数量	1	単価	

名称・規格	条件	単位	数量	単価	金額	摘要
材料費(個)		個	1			単 224号
合計						
単価						円／個

３次単価表

単価使用年月	2026.11
歩掛適用年月	2026.11
労務調整係数	1.000-00000　0.0　0

単 167号	ﾅｯﾄ M12(1種) 溶融亜鉛めっき品		単位	個	単位数量	1	単価	

名称・規格	条件	単位	数量	単価	金額	摘要
材料費(個)		個	1			単 225号
合計						
単価						円／個

３次単価表

単価使用年月	2026.11
歩掛適用年月	2026.11
労務調整係数	1.000-00000　0.0　0

単 168号	ﾅｯﾄ M12(3種) 溶融亜鉛めっき品		単位	個	単位数量	1	単価	

名称・規格	条件	単位	数量	単価	金額	摘要
材料費(個)		個	1			単 226号
合計						
単価						円／個

３次単価表

単価使用年月	2026.11
歩掛適用年月	2026.11
労務調整係数	1.000-00000　0.0　0

単 169号	LED歩道用照明器具 LXRA1/2-30W-3		単位	個	単位数量	1	単価	

名称・規格	条件	単位	数量	単価	金額	摘要
材料費(個)		個	1			単 227号
合計						
単価						円／個

３次単価表

単価使用年月	2026.11
歩掛適用年月	2026.11
労務調整係数	1.000-00000　0.0　0

単 170号	ﾃｰﾊﾟｰﾎﾟｰﾙ(ｶｯﾌﾟﾘﾝｸﾞ付) 4m　ﾍﾞｰｽ式 亜鉛ﾒｯｷ後ｳﾚﾀﾝ塗装 S4B		単位	本	単位数量	1	単価	

名称・規格	条件	単位	数量	単価	金額	摘要
材料費(本)		本	1			単 228号
合計						
単価						円／本

３次単価表

単価使用年月	2026.11
歩掛適用年月	2026.11
労務調整係数	1.000-00000　0.0　0

単 171号	ﾃｰﾊﾟｰﾎﾟｰﾙ 4m　ﾍﾞｰｽ式 亜鉛ﾒｯｷ後ｳﾚﾀﾝ塗装 S4B		単位	本	単位数量	1	単価	

名称・規格	条件	単位	数量	単価	金額	摘要
材料費(本)		本	1			単 229号
合計						
単価						円／本

３次単価表

単価使用年月	2026.11
歩掛適用年月	2026.11
労務調整係数	1.000-00000　0.0　0

単 172号	運搬費 鋼管ﾃｰﾊﾟｰﾎﾟｰﾙ(2本)		単位	本	単位数量	1	単価	

名称・規格	条件	単位	数量	単価	金額	摘要
材料費(本)		本	1			単 230号
合計						
単価						円／本

３次単価表

単価使用年月	2026.11
歩掛適用年月	2026.11
労務調整係数	1.000-00000　0.0　0

単 173号	ｼﾞｮｲﾝﾄﾕﾆｯﾄ EFMT68-15A		単位	個	単位数量	1	単価	

名称・規格	条件	単位	数量	単価	金額	摘要
材料費(個)		個	1			単 231号
合計						
単価						円／個

３次単価表

単価使用年月	2026.11
歩掛適用年月	2026.11
労務調整係数	1.000-00000　0.0　0

単 174号	自動点滅器 PBM2010F-B		単位	個	単位数量	1	単価	

名称・規格	条件	単位	数量	単価	金額	摘要
材料費(個)		個	1			単 232号
合計						
単価						円／個

３次単価表

単価使用年月	2026.11
歩掛適用年月	2026.11
労務調整係数	1.000-00000　0.0　0

単 175号	引込ﾊﾞﾝﾄﾞ 3B /ZN1710		単位	個	単位数量	1	単価	

名称・規格	条件	単位	数量	単価	金額	摘要
材料費(個)		個	1			単 233号
合計						
単価						円／個

３次単価表

単価使用年月	2026.11
歩掛適用年月	2026.11
労務調整係数	1.000-00000　0.0　0

単 176号	ﾎﾞﾙﾄ M12*75 溶融亜鉛めっき品		単位	本	単位数量	1	単価	

名称・規格	条件	単位	数量	単価	金額	摘要
材料費(本)		本	1			単 234号
合計						
単価						円／本

３次単価表

単価使用年月	2026.11
歩掛適用年月	2026.11
労務調整係数	1.000-00000　0.0　0

単 177号	材料費(個)		単位	個	単位数量	1	単価	

名称・規格	条件	単位	数量	単価	金額	摘要
材料費 ﾅｯﾄ M24(1種) 溶融亜鉛めっき品		個	1			
合計						
単価						円／個

３次単価表

単価使用年月	2026.11
歩掛適用年月	2026.11
労務調整係数	1.000-00000　0.0　0

単 178号	ﾎﾟﾘｴﾁﾚﾝﾈｯﾄ 440T36本25mm目 1.9m*17.8m		単位	枚	単位数量	1	単価	

名称・規格	条件	単位	数量	単価	金額	摘要
材料費(枚)		枚	1			単 235号
合計						
単価						円／枚

３次単価表

単価使用年月	2026.11
歩掛適用年月	2026.11
労務調整係数	1.000-00000　0.0　0

単 179号	ﾎﾟﾘｴﾁﾚﾝﾈｯﾄ 440T36本25mm目 1.8m*4.8m		単位	枚	単位数量	1	単価	

名称・規格	条件	単位	数量	単価	金額	摘要
材料費(枚)		枚	1			単 236号
合計						
単価						円／枚

３次単価表

単価使用年月	2026.11
歩掛適用年月	2026.11
労務調整係数	1.000-00000　0.0　0

単 180号	ﾎﾟﾘｴﾁﾚﾝﾛｰﾌﾟ 4φ		単位	m	単位数量	1	単価	

名称・規格	条件	単位	数量	単価	金額	摘要
材料費(m)		m	1			単 237号
合計						
単価						円／m

３次単価表

単価使用年月	2026.11
歩掛適用年月	2026.11
労務調整係数	1.000-00000　0.0　0

単 181号	H鋼金具 ﾄﾞﾌﾞﾒｯｷ		単位	個	単位数量	1	単価	

名称・規格	条件	単位	数量	単価	金額	摘要
材料費(個)		個	1			単 238号
合計						
単価						円／個

３次単価表

単価使用年月	2026.11
歩掛適用年月	2026.11
労務調整係数	1.000-00000　0.0　0

単 182号	ﾜｲﾔｰﾛｰﾌﾟ 4φﾒｯｷ		単位	m	単位数量	1	単価	

名称・規格	条件	単位	数量	単価	金額	摘要
材料費(m)		m	1			単 239号
合計						
単価						円／m

３次単価表

単価使用年月	2026.11
歩掛適用年月	2026.11
労務調整係数	1.000-00000　0.0　0

単 183号	H鋼金具 4φﾒｯｷ		単位	個	単位数量	1	単価	

名称・規格	条件	単位	数量	単価	金額	摘要
材料費(個)		個	1			単 240号
合計						
単価						円／個

３次単価表

単価使用年月	2026.11
歩掛適用年月	2026.11
労務調整係数	1.500-00001　0.0　0

単 184号	ﾄﾗｯｸ運転	ﾊﾟｲﾌﾟ吊足場	単位	日	単位数量	1	単価	

名称・規格	条件	単位	数量	単価	金額	摘要
運転手(特殊)		人	1			
軽油		L	23			
ﾄﾗｯｸ[ｸﾚｰﾝ装置付] 通称4～4.5t積級 吊能力2.9t		日	1.32			
諸雑費(まるめ)		式	1			
合計						
単価						円／日

３次単価表

単価使用年月	2026.11
歩掛適用年月	2026.11
労務調整係数	1.500-00001　0.0　0

単 185号	高所作業車運転		単位	日	単位数量	1	単価	

名称・規格	条件	単位	数量	単価	金額	摘要
運転手(特殊)		人	1			
軽油		L	19			
高所作業車(ﾄﾗｯｸ架装ﾘﾌﾄ車)ﾌﾞｰﾑ型 幅広ﾃﾞｯｷ旋回 地上高10～12m以下		日	1.31			
諸雑費(まるめ)		式	1			
合計						
単価						円／日

３次単価表

単価使用年月	2026.11
歩掛適用年月	2026.11
労務調整係数	1.000-00000　0.0　0

単 186号	材料費(枚)		単位	枚	単位数量	1	単価	

名称・規格	条件	単位	数量	単価	金額	摘要
材料費 ﾎﾟﾘｶｰﾎﾞﾈｰﾄ板 t=5mm 一般ｸﾞﾚｰﾄﾞ1000*2000		枚	1			
合計						
単価						円／枚

３次単価表

単価使用年月	2026.11
歩掛適用年月	2026.11
労務調整係数	1.000-00000　0.0　0

単 187号	材料費(組)		単位	組	単位数量	1	単価	

名称・規格	条件	単位	数量	単価	金額	摘要
材料費 負圧集塵機　基本料		組	1			
合計						
単価						円／組

３次単価表

単価使用年月	2026.11
歩掛適用年月	2026.11
労務調整係数	1.000-00000　0.0　0

単 188号	材料費(組)		単位	組	単位数量	1	単価	

名称・規格	条件	単位	数量	単価	金額	摘要
材料費 負圧集塵装置　賃料		組	1			
合計						
単価						円／組

３次単価表

単価使用年月	2026.11
歩掛適用年月	2026.11
労務調整係数	1.000-00000　0.0　0

単 189号	材料費(枚)		単位	枚	単位数量	1	単価	

名称・規格	条件	単位	数量	単価	金額	摘要
材料費 負圧集塵装置用1次ﾌｨﾙﾀｰ		枚	1			
合計						
単価						円／枚

３次単価表

単価使用年月	2026.11
歩掛適用年月	2026.11
労務調整係数	1.000-00000　0.0　0

単 190号	材料費(枚)		単位	枚	単位数量	1	単価	

名称・規格	条件	単位	数量	単価	金額	摘要
材料費 負圧集塵装置用2次ﾌｨﾙﾀｰ		枚	1			
合計						
単価						円／枚

３次単価表

単価使用年月	2026.11
歩掛適用年月	2026.11
労務調整係数	1.000-00000　0.0　0

単 191号	材料費(枚)		単位	枚	単位数量	1	単価	

名称・規格	条件	単位	数量	単価	金額	摘要
材料費 負圧集塵装置用ﾁｬｺｰﾙﾌｨﾙﾀｰ		枚	1			
合計						
単価						円／枚

３次単価表

単価使用年月	2026.11
歩掛適用年月	2026.11
労務調整係数	1.000-00000　0.0　0

単 192号	材料費(枚)		単位	枚	単位数量	1	単価	

名称・規格	条件	単位	数量	単価	金額	摘要
材料費 負圧集塵装置用HEPAﾌｨﾙﾀｰ		枚	1			
合計						
単価						円／枚

３次単価表

単価使用年月	2026.11
歩掛適用年月	2026.11
労務調整係数	1.000-00000　0.0　0

単 193号	材料費(m)		単位	m	単位数量	1	単価	

名称・規格	条件	単位	数量	単価	金額	摘要
材料費 呼気ﾀﾞｸﾄ		m	1			
合計						
単価						円／m

３次単価表

単価使用年月	2026.11
歩掛適用年月	2026.11
労務調整係数	1.000-00000　0.0　0

単 194号	材料費(m)		単位	m	単位数量	1	単価	

名称・規格	条件	単位	数量	単価	金額	摘要
材料費 排気ﾀﾞｸﾄ		m	1			
合計						
単価						円／m

３次単価表

単価使用年月	2026.11
歩掛適用年月	2026.11
労務調整係数	1.000-00000　0.0　0

単 195号	材料費(組)		単位	組	単位数量	1	単価	

名称・規格	条件	単位	数量	単価	金額	摘要
材料費 真空掃除機　基本料		組	1			
合計						
単価						円／組

３次単価表

単価使用年月	2026.11
歩掛適用年月	2026.11
労務調整係数	1.000-00000　0.0　0

単 196号	材料費(組)		単位	組	単位数量	1	単価	

名称・規格	条件	単位	数量	単価	金額	摘要
材料費 真空掃除機　賃料		組	1			
合計						
単価						円／組

３次単価表

単価使用年月	2026.11
歩掛適用年月	2026.11
労務調整係数	1.000-00000　0.0　0

単 197号	材料費(枚)		単位	枚	単位数量	1	単価	

名称・規格	条件	単位	数量	単価	金額	摘要
材料費 真空掃除機用ﾀﾞｽﾄﾊﾟｯｸ		枚	1			
合計						
単価						円／枚

３次単価表

単価使用年月	2026.11
歩掛適用年月	2026.11
労務調整係数	1.000-00000　0.0　0

単 198号	材料費(枚)		単位	枚	単位数量	1	単価	

名称・規格	条件	単位	数量	単価	金額	摘要
材料費 真空掃除機用ﾒｲﾝﾌｨﾙﾀｰ		枚	1			
合計						
単価						円／枚

３次単価表

単価使用年月	2026.11
歩掛適用年月	2026.11
労務調整係数	1.000-00000　0.0　0

単 199号	材料費(枚)		単位	枚	単位数量	1	単価	

名称・規格	条件	単位	数量	単価	金額	摘要
材料費 真空掃除機用ﾏｲｸﾛﾌｨﾙﾀｰ		枚	1			
合計						
単価						円／枚

３次単価表

単価使用年月	2026.11
歩掛適用年月	2026.11
労務調整係数	1.000-00000　0.0　0

単 200号	材料費(枚)		単位	枚	単位数量	1	単価	

名称・規格	条件	単位	数量	単価	金額	摘要
材料費 真空掃除機用HEPAﾌｨﾙﾀｰ		枚	1			
合計						
単価						円／枚

３次単価表

単価使用年月	2026.11
歩掛適用年月	2026.11
労務調整係数	1.000-00000　0.0　0

単 201号	材料費(組)		単位	組	単位数量	1	単価	

名称・規格	条件	単位	数量	単価	金額	摘要
材料費 簡易ｾｷｭﾘﾃﾙｰﾑ		組	1			
合計						
単価						円／組

３次単価表

単価使用年月	2026.11
歩掛適用年月	2026.11
労務調整係数	1.000-00000　0.0　0

単 202号	材料費(組)		単位	組	単位数量	1	単価	

名称・規格	条件	単位	数量	単価	金額	摘要
材料費 ｴｱｼｬﾜｰ　基本料		組	1			
合計						
単価						円／組

３次単価表

単価使用年月	2026.11
歩掛適用年月	2026.11
労務調整係数	1.000-00000　0.0　0

単 203号	材料費(組)		単位	組	単位数量	1	単価	

名称・規格	条件	単位	数量	単価	金額	摘要
材料費 ｴｱｼｬﾜｰ　賃料		組	1			
合計						
単価						円／組

３次単価表

単価使用年月	2026.11
歩掛適用年月	2026.11
労務調整係数	1.000-00000　0.0　0

単 204号	材料費(枚)		単位	枚	単位数量	1	単価	

名称・規格	条件	単位	数量	単価	金額	摘要
材料費 ｴｱｼｬﾜｰ1次ﾌｨﾙﾀｰ		枚	1			
合計						
単価						円／枚

３次単価表

単価使用年月	2026.11
歩掛適用年月	2026.11
労務調整係数	1.000-00000　0.0　0

単 205号	材料費(枚)		単位	枚	単位数量	1	単価	

名称・規格	条件	単位	数量	単価	金額	摘要
材料費 ｴｱｼｬﾜｰﾁｬｺｰﾙﾌｨﾙﾀｰ		枚	1			
合計						
単価						円／枚

３次単価表

単価使用年月	2026.11
歩掛適用年月	2026.11
労務調整係数	1.000-00000　0.0　0

単 206号	材料費(枚)		単位	枚	単位数量	1	単価	

名称・規格	条件	単位	数量	単価	金額	摘要
材料費 ｴｱｼｬﾜｰHEPAﾌｨﾙﾀｰ		枚	1			
合計						
単価						円／枚

３次単価表

単価使用年月	2026.11
歩掛適用年月	2026.11
労務調整係数	1.000-00000　0.0　0

単 207号	材料費(個)		単位	個	単位数量	1	単価	

名称・規格	条件	単位	数量	単価	金額	摘要
材料費 電動ﾌｧﾝ付呼吸用保護具		個	1			
合計						
単価						円／個

３次単価表

単価使用年月	2026.11
歩掛適用年月	2026.11
労務調整係数	1.000-00000　0.0　0

単 208号	材料費(枚)		単位	枚	単位数量	1	単価	

名称・規格	条件	単位	数量	単価	金額	摘要
材料費 呼吸用保護具用ﾌｨﾙﾀｰ		枚	1			
合計						
単価						円／枚

３次単価表

単価使用年月	2026.11
歩掛適用年月	2026.11
労務調整係数	1.000-00000　0.0　0

単 209号	材料費(組)		単位	組	単位数量	1	単価	

名称・規格	条件	単位	数量	単価	金額	摘要
材料費 使い捨て化学防護服		組	1			
合計						
単価						円／組

３次単価表

単価使用年月	2026.11
歩掛適用年月	2026.11
労務調整係数	1.000-00000　0.0　0

単 210号	材料費(組)		単位	組	単位数量	1	単価	

名称・規格	条件	単位	数量	単価	金額	摘要
材料費 防護手袋		組	1			
合計						
単価						円／組

３次単価表

単価使用年月	2026.11
歩掛適用年月	2026.11
労務調整係数	1.000-00000　0.0　0

単 211号	材料費(組)		単位	組	単位数量	1	単価	

名称・規格	条件	単位	数量	単価	金額	摘要
材料費 ｼｭｰｽﾞｶﾊﾞｰ		組	1			
合計						
単価						円／組

３次単価表

単価使用年月	2026.11
歩掛適用年月	2026.11
労務調整係数	1.000-00000　0.0　0

単 212号	材料費(個)		単位	個	単位数量	1	単価	

名称・規格	条件	単位	数量	単価	金額	摘要
材料費 ﾄﾞﾗﾑ缶		個	1			
合計						
単価						円／個

３次単価表

単価使用年月	2026.11
歩掛適用年月	2026.11
労務調整係数	1.000-00000　0.0　0

単 213号	ｽﾃﾝﾚｽﾒｯｼｭ 0.5mm*10		単位	m2	単位数量	1	単価	

名称・規格	条件	単位	数量	単価	金額	摘要
材料費(m2)		m2	1			単 241号
合計						
単価						円／m2

４次単価表

単価使用年月	2026.11
歩掛適用年月	2026.11
労務調整係数	1.000-00000　0.0　0

単 214号	材料費(kg)		単位	kg	単位数量	1	単価	

名称・規格	条件	単位	数量	単価	金額	摘要
材料費 塗膜防水剤 ﾀﾌｺｰﾄC黒同等品		kg	1			
合計						
単価						円／kg

４次単価表

単価使用年月	2026.11
歩掛適用年月	2026.11
労務調整係数	1.000-00000　0.0　0

単 215号	材料費(kg)		単位	kg	単位数量	1	単価	

名称・規格	条件	単位	数量	単価	金額	摘要
材料費 塗膜防水剤 ﾀﾌｺｰﾄCｸﾞﾚｰ同等品		kg	1			
合計						
単価						円／kg

４次単価表

単価使用年月	2026.11
歩掛適用年月	2026.11
労務調整係数	1.000-00000　0.0　0

単 216号	材料費(個)		単位	個	単位数量	1	単価	

名称・規格	条件	単位	数量	単価	金額	摘要
材料費 ｲﾝｸﾘｰｻﾞｰ DV-IN-100mmx75mm		個	1			
合計						
単価						円／個

４次単価表

単価使用年月	2026.11
歩掛適用年月	2026.11
労務調整係数	1.000-00000　0.0　0

単 217号	材料費(本)		単位	本	単位数量	1	単価	

名称・規格	条件	単位	数量	単価	金額	摘要
材料費 ﾌﾚｷｼﾌﾞﾙ塩ﾋﾞ管 100A L=1000mm(屋外排水用)		本	1			
合計						
単価						円／本

４次単価表

単価使用年月	2026.11
歩掛適用年月	2026.11
労務調整係数	1.000-00000　0.0　0

単 218号	材料費(本)		単位	本	単位数量	1	単価	

名称・規格	条件	単位	数量	単価	金額	摘要
材料費 ﾌﾚｷｼﾌﾞﾙ塩ﾋﾞ管 100A L=1500mm(屋外排水用)		本	1			
合計						
単価						円／本

４次単価表

単価使用年月	2026.11
歩掛適用年月	2026.11
労務調整係数	1.000-00000　0.0　0

単 219号	材料費(m)		単位	m	単位数量	1	単価	

名称・規格	条件	単位	数量	単価	金額	摘要
材料費 排水管 VP100A		m	1			
合計						
単価						円／m

４次単価表

単価使用年月	2026.11
歩掛適用年月	2026.11
労務調整係数	1.000-00000　0.0　0

単 220号	材料費(個)		単位	個	単位数量	1	単価	

名称・規格	条件	単位	数量	単価	金額	摘要
材料費 45° Y DV-45Y-100mm		個	1			
合計						
単価						円／個

４次単価表

単価使用年月	2026.11
歩掛適用年月	2026.11
労務調整係数	1.000-00000　0.0　0

単 221号	材料費(個)		単位	個	単位数量	1	単価	

名称・規格	条件	単位	数量	単価	金額	摘要
材料費 45° ｴﾙﾎﾞ DV-45L-100mm		個	1			
合計						
単価						円／個

４次単価表

単価使用年月	2026.11
歩掛適用年月	2026.11
労務調整係数	1.000-00000　0.0　0

単 222号	材料費(個)		単位	個	単位数量	1	単価	

名称・規格	条件	単位	数量	単価	金額	摘要
材料費 取付金具 t≦38mm SS400		個	1			
合計						
単価						円／個

４次単価表

単価使用年月	2026.11
歩掛適用年月	2026.11
労務調整係数	1.000-00000　0.0　0

単 223号	材料費(本)		単位	本	単位数量	1	単価	

名称・規格	条件	単位	数量	単価	金額	摘要
材料費 ﾎﾞﾙﾄ M12x45 溶融亜鉛めっき品		本	1			
合計						
単価						円／本

４次単価表

単価使用年月	2026.11
歩掛適用年月	2026.11
労務調整係数	1.000-00000　0.0　0

単 224号	材料費(個)		単位	個	単位数量	1	単価	

名称・規格	条件	単位	数量	単価	金額	摘要
材料費 ﾜｯｼｬ M12(1種) 溶融亜鉛めっき品		個	1			
合計						
単価						円／個

４次単価表

単価使用年月	2026.11
歩掛適用年月	2026.11
労務調整係数	1.000-00000　0.0　0

単 225号	材料費(個)		単位	個	単位数量	1	単価	

名称・規格	条件	単位	数量	単価	金額	摘要
材料費 ﾅｯﾄ M12(1種) 溶融亜鉛めっき品		個	1			
合計						
単価						円／個

４次単価表

単価使用年月	2026.11
歩掛適用年月	2026.11
労務調整係数	1.000-00000　0.0　0

単 226号	材料費(個)		単位	個	単位数量	1	単価	

名称・規格	条件	単位	数量	単価	金額	摘要
材料費 ﾅｯﾄ M12(3種) 溶融亜鉛めっき品		個	1			
合計						
単価						円／個

４次単価表

単価使用年月	2026.11
歩掛適用年月	2026.11
労務調整係数	1.000-00000　0.0　0

単 227号	材料費(個)		単位	個	単位数量	1	単価	

名称・規格	条件	単位	数量	単価	金額	摘要
材料費 LED歩道用照明器具 LXRA1/2-30W-3		個	1			
合計						
単価						円／個

４次単価表

単価使用年月	2026.11
歩掛適用年月	2026.11
労務調整係数	1.000-00000　0.0　0

単 228号	材料費(本)		単位	本	単位数量	1	単価	

名称・規格	条件	単位	数量	単価	金額	摘要
材料費 ﾃｰﾊﾟｰﾎﾟｰﾙ(ｶｯﾌﾟﾘﾝｸﾞ付) 4m　ﾍﾞｰｽ式		本	1			
合計						
単価						円／本

４次単価表

単価使用年月	2026.11
歩掛適用年月	2026.11
労務調整係数	1.000-00000　0.0　0

単 229号	材料費(本)		単位	本	単位数量	1	単価	

名称・規格	条件	単位	数量	単価	金額	摘要
材料費 ﾃｰﾊﾟｰﾎﾟｰﾙ 4m　ﾍﾞｰｽ式		本	1			
合計						
単価						円／本

４次単価表

単価使用年月	2026.11
歩掛適用年月	2026.11
労務調整係数	1.000-00000　0.0　0

単 230号	材料費(本)		単位	本	単位数量	1	単価	

名称・規格	条件	単位	数量	単価	金額	摘要
材料費 運搬費　鋼管ﾃｰﾊﾟｰﾎﾟｰﾙ(2本)		本	1			
合計						
単価						円／本

４次単価表

単価使用年月	2026.11
歩掛適用年月	2026.11
労務調整係数	1.000-00000　0.0　0

単 231号	材料費(個)		単位	個	単位数量	1	単価	

名称・規格	条件	単位	数量	単価	金額	摘要
材料費 ｼﾞｮｲﾝﾄﾕﾆｯﾄ EFMT68-15A		個	1			
合計						
単価						円／個

４次単価表

単価使用年月	2026.11
歩掛適用年月	2026.11
労務調整係数	1.000-00000　0.0　0

単 232号	材料費(個)		単位	個	単位数量	1	単価	

名称・規格	条件	単位	数量	単価	金額	摘要
材料費 自動点滅器 PBM2010F-B		個	1			
合計						
単価						円／個

４次単価表

単価使用年月	2026.11
歩掛適用年月	2026.11
労務調整係数	1.000-00000　0.0　0

単 233号	材料費(個)		単位	個	単位数量	1	単価	

名称・規格	条件	単位	数量	単価	金額	摘要
材料費 引込ﾊﾞﾝﾄﾞ 3B /ZN1710		個	1			
合計						
単価						円／個

４次単価表

単価使用年月	2026.11
歩掛適用年月	2026.11
労務調整係数	1.000-00000　0.0　0

単 234号	材料費(本)		単位	本	単位数量	1	単価	

名称・規格	条件	単位	数量	単価	金額	摘要
材料費 ﾎﾞﾙﾄ M12*75 溶融亜鉛めっき品		本	1			
合計						
単価						円／本

４次単価表

単価使用年月	2026.11
歩掛適用年月	2026.11
労務調整係数	1.000-00000　0.0　0

単 235号	材料費(枚)		単位	枚	単位数量	1	単価	

名称・規格	条件	単位	数量	単価	金額	摘要
材料費 ﾎﾟﾘｴﾁﾚﾝﾈｯﾄ 1.9m*17.8m		枚	1			
合計						
単価						円／枚

４次単価表

単価使用年月	2026.11
歩掛適用年月	2026.11
労務調整係数	1.000-00000　0.0　0

単 236号	材料費(枚)		単位	枚	単位数量	1	単価	

名称・規格	条件	単位	数量	単価	金額	摘要
材料費 ﾎﾟﾘｴﾁﾚﾝﾈｯﾄ 1.8m*4.8m		枚	1			
合計						
単価						円／枚

４次単価表

単価使用年月	2026.11
歩掛適用年月	2026.11
労務調整係数	1.000-00000　0.0　0

単 237号	材料費(m)		単位	m	単位数量	1	単価	

名称・規格	条件	単位	数量	単価	金額	摘要
材料費 ﾎﾟﾘｴﾁﾚﾝﾛｰﾌﾟ 4φ		m	1			
合計						
単価						円／m

４次単価表

単価使用年月	2026.11
歩掛適用年月	2026.11
労務調整係数	1.000-00000　0.0　0

単 238号	材料費(個)		単位	個	単位数量	1	単価	

名称・規格	条件	単位	数量	単価	金額	摘要
材料費 H鋼金具 (防鳥ﾈｯﾄ取付金具) ﾄﾞﾌﾞﾒｯｷ		個	1			
合計						
単価						円／個

４次単価表

単価使用年月	2026.11
歩掛適用年月	2026.11
労務調整係数	1.000-00000　0.0　0

単 239号	材料費(m)		単位	m	単位数量	1	単価	

名称・規格	条件	単位	数量	単価	金額	摘要
材料費 ﾜｲﾔｰﾛｰﾌﾟ　4φﾒｯｷ		m	1			
合計						
単価						円／m

４次単価表

単価使用年月	2026.11
歩掛適用年月	2026.11
労務調整係数	1.000-00000　0.0　0

単 240号	材料費(個)		単位	個	単位数量	1	単価	

名称・規格	条件	単位	数量	単価	金額	摘要
材料費 ﾜｲﾔｰｸﾘｯﾌﾟ　4φﾒｯｷ		個	1			
合計						
単価						円／個

４次単価表

単価使用年月	2026.11
歩掛適用年月	2026.11
労務調整係数	1.000-00000　0.0　0

単 241号	材料費(m2)		単位	m2	単位数量	1	単価	

名称・規格	条件	単位	数量	単価	金額	摘要
材料費 ｽﾃﾝﾚｽ平織金網(SUS304) 0.5mm*10		m2	1			
合計						
単価						円／m2

機労材集計リスト（機械）

工事名	Ｒ８徳土　徳島小松島線他（津田横断歩道橋他）　徳・津田本他 歩道橋修繕工事（着指）					
単価コード	名　称	規　格	単位	数量	金額	摘要
L001081003	高所作業車(ﾄﾗｯｸ架装ﾘﾌﾄ車)ﾌﾞｰﾑ型	幅広ﾃﾞｯｷ旋回 地上高8～10m未満	日	2	36,400	
L001081004	高所作業車(ﾄﾗｯｸ架装ﾘﾌﾄ車)ﾌﾞｰﾑ型	幅広ﾃﾞｯｷ旋回 地上高10～12m以下	日	2.112	43,094	
L001110001	発動発電機[ｶﾞｿﾘﾝｴﾝｼﾞﾝ駆動]	2kVA	日	0.124	73	
L001120001	ﾄﾗｯｸｸﾚｰﾝ[油圧伸縮ｼﾞﾌﾞ型]	最大吊上能力4.9t吊	日	0.51	19,176	
L001130006	ﾗﾌﾃﾚｰﾝｸﾚｰﾝ[油圧伸縮ｼﾞﾌﾞ型]	最大吊上能力25t吊	日	2.09	111,188	
L001150001	ﾄﾗｯｸ[ｸﾚｰﾝ装置付]	通称4～4.5t積級 吊能力2.9t	日	1.774	15,611	
L001200008	足場材賃料		月	315	209,018	
M000301005	ﾀﾞﾝﾌﾟﾄﾗｯｸ[ｵﾝﾛｰﾄﾞ・ﾃﾞｨｰｾﾞﾙ]	通称10t積級	供用日	0.06	1,455	
M000302010	ﾄﾗｯｸ[ｸﾚｰﾝ装置付]	通称2t積級 吊能力2.9t	供用日	0.042	353	
M002083002	電動ﾊﾝﾏﾄﾞﾘﾙ	穴あけ能力φ38～40mm	供用日	0.149	39	
	合計額				436,407	

見積単価一覧表

工事名	R8徳土　徳島小松島線他（津田横断歩道橋他）　徳・津田本他　歩道橋修繕工事（着指）			
名称	規格	単位	単価	備考
落書き,貼紙防止透明塗布剤	ﾏｼﾞｯｸｱｰﾄ同等品　標準使用量：0.07kg/m2	kg	13,700	
ｺﾞﾑﾁｯﾌﾟﾀｲﾙ	300*300*10	枚	2,480	
ｳﾚﾀﾝ樹脂点字ﾀｲﾙ	300*300	枚	5,200	
階段ノンスリップゴム	600*80	本	7,840	
塗膜防水剤	ﾀﾌｺｰﾄC黒同等品	kg	2,520	
塗膜防水剤	ﾀﾌｺｰﾄCｸﾞﾚｰ同等品	kg	2,520	
排水桝	ステンレス排水桝　目皿含む　TSDE-MH SUS304同等品	基	92,600	
ﾌﾚｷｼﾌﾞﾙ塩ﾋﾞ管	100A L=1000mm(屋外排水用）BFP-100同等品	本	23,800	
ﾌﾚｷｼﾌﾞﾙ塩ﾋﾞ管	100A L=1500mm(屋外排水用）BFP-100同等品	本	27,900	
取付金具	t≦38mm	個	11,900	

見積単価一覧表

工事名	R8徳土　徳島小松島線他（津田横断歩道橋他）　徳・津田本他　歩道橋修繕工事（着指）			
名称	規格	単位	単価	備考
ﾅｯﾄ	M12(3種) 溶融亜鉛めっき品	個	100	
Uﾎﾞﾙﾄ	各座金含む	組	480	
ﾎﾟﾘｴﾁﾚﾝﾈｯﾄ 440T36本25mm目(ｼﾙﾊﾞｰ)	1.9m*17.8m	枚	41,000	
ﾎﾟﾘｴﾁﾚﾝﾈｯﾄ 440T36本25mm目(ｼﾙﾊﾞｰ)	1.8m*4.8m	枚	10,500	
ﾎﾟﾘｴﾁﾚﾝﾛｰﾌﾟ	4φ	m	71	
H鋼金具（防鳥ﾈｯﾄ取付金具）	ﾄﾞﾌﾞﾒｯｷ	個	2,130	
ﾜｲﾔｰﾛｰﾌﾟ	4φﾒｯｷ	m	171	
ﾜｲﾔｰｸﾘｯﾌﾟ	4φﾒｯｷ	個	498	
LED歩道用照明器具	LXRA1/2-30W-3	基	210,000	
ﾃｰﾊﾟｰﾎﾟｰﾙ(ｶｯﾌﾟﾘﾝｸﾞ付)	4m　ﾍﾞｰｽ式 亜鉛ﾒｯｷ後ｳﾚﾀﾝ塗装 S4B	本	388,000	

見積単価一覧表

工事名	R8徳土　徳島小松島線他（津田横断歩道橋他）　徳・津田本他　歩道橋修繕工事（着指）			
名称	規格	単位	単価	備考
ﾃｰﾊﾟｰﾎﾟｰﾙ	4m　ﾍﾞｰｽ式 亜鉛ﾒｯｷ後ｳﾚﾀﾝ塗装 S4B	本	381,000	
引込ﾊﾞﾝﾄﾞ	3B /ZN1710	個	1,400	
負圧集塵装置	基本料、56m3/min（H2KMA相当品）	台	76,500	
負圧集塵装置	賃料、56m3/min（H2KMA相当品）	台･月	288,000	
負圧集塵装置用1次フィルター	上記対応品	枚	2,700	
負圧集塵装置用2次フィルター	上記対応品	枚	4,500	
負圧集塵装置用チャコールフィルター	上記対応品	枚	75,600	
負圧集塵装置用HEPAフィルター	上記対応品	枚	81,000	
呼気・排気用ダクト	φ300mm	m	2,700	
真空掃除機	GM80相当品　基本料	台	52,200	

見積単価一覧表

工事名	R8徳土　徳島小松島線他（津田横断歩道橋他）　徳・津田本他　歩道橋修繕工事（着指）			
名称	規格	単位	単価	備考
真空掃除機	GM80相当品　賃料	台･月	49,500	
真空掃除機ダストパック	GM80相当品用	枚	630	
真空掃除機メインフィルター	GM80相当品用	枚	13,500	
真空掃除機マイクロフィルター	GM80相当品用	枚	4,870	
真空掃除機HEPAフィルター	GM80相当品用	枚	61,200	
簡易セキュリティルーム	1500×4500×2000	基	418,000	
エアシャワー	SRS-500相当品　基本料	台	76,500	
エアシャワー	SRS-500相当品　賃料	台･月	288,000	
エアシャワー用1次フィルター	SRS-500相当品	枚	5,220	
エアシャワー用チャコールフィルター	SRS-500相当品	枚	37,800	

見積単価一覧表

工事名	R8徳土　徳島小松島線他（津田横断歩道橋他）　徳・津田本他　歩道橋修繕工事（着指）			
名称	規格	単位	単価	備考
エアシャワー用HEPAフィルター	SRS-500相当品	枚	50,000	
電動ファン付呼吸用保護具	SY185-H相当品、本体、バッテリー、充電器付き	個	97,800	
呼吸用防護用フィルタ	V3/0V相当品	個	2,310	
化学防護服	タイベックソフトウェアⅡ型続服相当品	着	1,410	
防護手袋	ニトリル防護手袋相当品	組	513	
シューズカバー	SC2000L相当品	個	274	
再生ドラム缶	鋼製オープン型、200L（塗膜等処分）相当品	缶	10,500	
処分費	無筋ｺﾝｸﾘｰﾄ殻	m3	2,230	L=5.5km(DID有)
処分費	廃ﾌﾟﾗ	t	45,000	L=8.8km(DID有)
建設用防護管取付費	基本料	式	52,000	

見積単価一覧表

工事名	R8徳土　徳島小松島線他（津田横断歩道橋他）　徳・津田本他　歩道橋修繕工事（着指）			
名称	規格	単位	単価	備考
建設用防護管取付費	防護管5本(3m/本)/セット	ｾｯﾄ	13,000	

津田横断歩道橋　橋梁修繕工事　数量総括表

レベル2 工種	レベル3 種別	レベル4 細別	レベル5 規　　格	単位	数　量 （計）	備　考 注記
橋梁補修工						
	舗装工					
		タイル張り工		m2	55	
			ゴムチップタイル舗装 300x300x10	枚	614	
			ウレタン樹脂製点字タイル	枚	24	
		階段ノンスリップゴム	600x80mm	m	95	N=158本,L=0.60m/本
		セメントモルタル	1:3	m3	2	A=64m2
		溶接金網	φ3.2mm 100x100mm	m2	51	
		地覆際防水工	ウレタン樹脂系1液型　1/2x20x20mm	m	98	V=19.6ℓ
			弱溶剤形フッ素樹脂塗料	m2	4.0	
		橋面防水工	溶剤型合成ゴム塗膜系防水材	m2	74	
		カッター目地	シリコーン系 10x10mm	m	8	V=0.8ℓ
		遊間止水工		m	8	
			シリコーン系 t=20mm	ℓ	0.8	
			ポリエチレン系 t=20mm	ℓ	0.8	
	排水装置取替工					
		排水桝	ステンレス排水桝	基	4	
		インクリーザー	DV-IN-100mmx75mm	個	4	
		フレキシブル塩ビ管	100A L=1000mm(屋外排水用)	本	2	
		フレキシブル塩ビ管	100A L=1500mm(屋外排水用)	本	2	
		排水管取付		m	17.3	
		既設排水管撤去		m	11.6	
		排水管	VP 100A	m	10.5	
		45° Y	DV-45Y-100mm	個	6	
		45° エルボ	DV-45L-100mm	個	8	
		取付金具	t≦38mm SS400	kg	3.2	
		取付金具	t≦38mm SM400	kg	0.6	
		ボルト	M12x45 2WS	本	4	
		ナット	M12(1種)	個	4	
		ナット	M12(3種)	個	4	
		すみ肉溶接	脚長 4mm 脚長6mm換算	m	0.2	
		目皿	t=12mm 14-φ20孔	枚	4	
		コンクリート削孔	φ14.5 L=45mm	孔	8	
		本体打込み式アンカー	M10x40	本	8	
		セメントモルタル	1:3	m3	0.01	
		既設排水装置撤去		箇所	4	
		ガス切断		m	2.9	
		撤去重量	既設排水桝	kg	11.4	
			既設排水樋	kg	99.3	
	標識板					
		標識復旧	3070x780mm	枚	2	2.4m2/枚
			2420x1350mm	枚	1	3.3m2/枚

津田横断歩道橋　橋梁修繕工事　数量総括表

レベル2 工種	レベル3 種別	レベル4 細別	レベル5 規　　格	単位	数　量 （計）	備　考 注記
	照明灯取替工					
		設備据付工		箇所	2	
		照明灯1				
		LED歩道用照明器具		基	1	
		歩道用照明柱	H=4.0m	本	1	
		ジョイントユニット	EFMT68-15A	個	1	
		自動点滅器		個	1	
		引込バンド		個	1	
		照明灯2				
		LED歩道用照明器具		基	1	
		歩道用照明柱	H=4.0m	本	1	
		ジョイントユニット	EFMN68-15A	個	1	
		既設照明柱撤去		本	2	W=120kg
		取付金具				
		ボルト	M12x75(2PW付)	本	8	
		ナット	M12(1種)	個	8	
		ナット	M12(3種)	個	8	
	側板工					
		既設裾隠し板撤去		m2	23	
		裾隠し板	ポリカーボネート t=3mm,H=400	m2	18	ﾎﾞﾙﾄ本数189枚/10m2
		既設目隠し板撤去		m2	10	
		目隠し板	ポリカーボネート t=3mm	m2	10	ﾎﾞﾙﾄ本数176枚/10m2
		目隠し板	ポリカーボネート t=5mm	m2	9	ﾎﾞﾙﾄ既設転用
		手摺撤去・復旧		m	161	
	鋼部材補修工					
		紫外線硬化型FRPシート設置工	紫外線照射あり	m2	29	
		支承ナット取替工	ナット M24(1種)	個	3.0	
	下部工補修工					
		橋脚基部シール工	シリコーン系 1液型	ℓ	1	
	防鳥対策工					
		防鳥ネット撤去設置	ポリエチレン 25mmx25mm	m2	51	

津田横断歩道橋　橋梁修繕工事　数量総括表

レベル2 工種	レベル3 種別	レベル4 細別	レベル5 規　　格	単位	数　量 （計）	備　考 注記
仮設工						
	足場工					
		吊足場	h＜1.5m 塗替足場	m2	42	供用226日
		湿式剥離剤工用養生シートエ	吊足場(側面・床面)	m2	84	供用226日
		湿式剥離剤工用養生シートエ	吊足場(天井)	m2	84	供用226日
		単管足場		掛m2	165	供用226日
		シート張防護	単管足場	m2	220	供用226日
		湿式剥離剤工用養生シートエ	単管足場	m2	560	供用226日
		枠組足場		掛m2	55	供用226日
		シート張防護	枠組足場	m2	61	供用226日
		湿式剥離剤工用養生シートエ	枠組足場	m2	122	供用226日
		ポリカーボネート板	t=5mm	m2	27	供用226日
		ﾌｪﾝｽ撤去復旧		m	8.6	
塗装工						
	現場塗装工					
		Rc-Ⅱ塗装系				
		清掃・水洗い		m2	490	内コンクリート接触面 A=56m2
		剥離剤塗布	2種(湿式塗膜剥離剤使用(2回塗布)，塗布量:0.5kg/m2×2)	m2	970	W=972kg 内コンクリート接触面 A=56m2
		有害物回収・積込		m2	970	
		有害物運搬		t	1.3	
		素地調整	2種ケレン	m2	490	内コンクリート接触面 A=56m2
		防食下地	有機ジンクリッチペイント	m2	490	内コンクリート接触面 A=56m2
		下塗	弱溶剤形変性エポキシ樹脂塗料下塗	m2	430	
		下塗	弱溶剤形変性エポキシ樹脂塗料下塗	m2	430	
		中塗	弱溶剤形ふっ素樹脂塗料用中塗	m2	430	
		上塗	弱溶剤形ふっ素樹脂塗料上塗	m2	430	
		落書き・貼り紙防止塗装				
		クリアー	Rc-Ⅱ塗装系上塗りに重ね塗り可能	m2	48	
	標識撤去工					
		標識撤去		基	3	
	既設舗装取り壊し工					
		既設舗装はぎ取り	薄層舗装 t=10mm	m2	57	
		既設すべり止めステップ撤去		本	68	L=105.0m
		コンクリート取り壊し	無筋構造物	m3	2	
		モルタルカッター切り	150x150mm	m	698	

津田横断歩道橋　橋梁修繕工事　数量総括表

レベル2 工種	レベル3 種別	レベル4 細別	レベル5 規　　格	単位	数　量 （計）	備　考 注記
運搬処理工						
	運搬処理工					
		殻運搬処理	無筋コンクリート殻 L=12.7km	m3	2	W=5.36t
		側板処理	PVC	kg	0.1	
		スクラップ	H2	t	0.2	
	安全対策工					
		安全衛生保護具				
		電動ファン付呼吸用保護具		個	6	
		呼吸用保護具用フィルター		個	480	
		使い捨て化学防護服		着	480	
		防護手袋		組	480	
		シューズカバー		個	480	
		環境対策資機材				
		負圧集塵装置		台・月	2	
		負圧集塵装置用1次フィルター	1日1枚使用/台	枚	20	
		負圧集塵装置用2次フィルター	1週間1枚使用/台	枚	3	
		負圧集塵装置用チャコールフィルター	3ヶ月1枚使用/台	枚	1	
		負圧集塵装置用HEPAフィルター	3ヶ月1枚使用/台	枚	1	
		吸気用ダクト		m	100	
		排気用ダクト		m	100	
		真空掃除機		台・月	2	
		真空掃除機用1次フィルター	1週間1枚使用/台	枚	3	
		真空掃除機用2次フィルター	3ヶ月1枚使用/台	枚	1	
		真空掃除機用チャコールフィルター	3ヶ月1枚使用/台	枚	1	
		真空掃除機用HEPAフィルター	3ヶ月1枚使用/台	枚	1	
		簡易セキュリティルーム		台	1	
		エアシャワー		台	2	
		エアシャワー用1次フィルター	1週間1枚使用/台	枚	3	
		エアシャワー用チャコールフィルター	3ヶ月1枚使用/台	枚	1	
		エアシャワー用HEPAフィルター	3ヶ月1枚使用/台	枚	1	
橋梁補修工（東大工町歩道橋）						
	防鳥対策工					
		防鳥ネット設置	ｽﾃﾝﾚｽﾒｯｼｭ SUS #25 0.5mm*10	m2	2	

1. 塗替塗装工

塗替塗装工の数量集計表を下記に示す。

塗替塗装工 数量集計表

工種・名称		単位	有機ジンクリッチペイント	Rc-Ⅱ塗装系	合計数量
清掃・水洗い		m2	55.6	430.8	486
剥離剤塗布	2種(湿式塗膜剥離剤使用(2回塗布) 塗布量:0.5kg/m2×2)	m2	55.6	430.8	486
素地調整	2種ケレン	m2	55.6	430.8	486
防食下地	有機ジンクリッチペイント	m2	55.6	430.8	486
下塗	弱溶剤形変性エポキシ樹脂塗料下塗	m2	-	430.8	431
下塗	弱溶剤形変性エポキシ樹脂塗料下塗	m2	-	430.8	431
中塗	弱溶剤形ふっ素樹脂塗料用中塗	m2	-	430.8	431
上塗	弱溶剤形ふっ素樹脂塗料上塗	m2	-	430.8	431

1. 塗替塗装工

塗替塗装工の数量集計表を下記に示す。

塗装面積集計表

	単位	起点側階段部	横断部			終点側階段部	合計
			P1橋脚	P1-P2	P2橋脚		
有機ジンクリッチペイント	m2	23.09	-	9.43	-	23.09	55.61
Rc-Ⅱ塗装系	m2	104.78	9.53	193.41	9.26	113.81	430.79
落書き・貼り紙防止塗装	m2	41.04	6.70	-	-	8.40	47.74

(1) 現場塗装工：Rc-Ⅱ塗装系(有機ジンクリッチペイントのみ)

起点側及び終点側階段は，形状が同じであるため，共通数量として算出する。

1)起点側階段部

踊り場部側面図

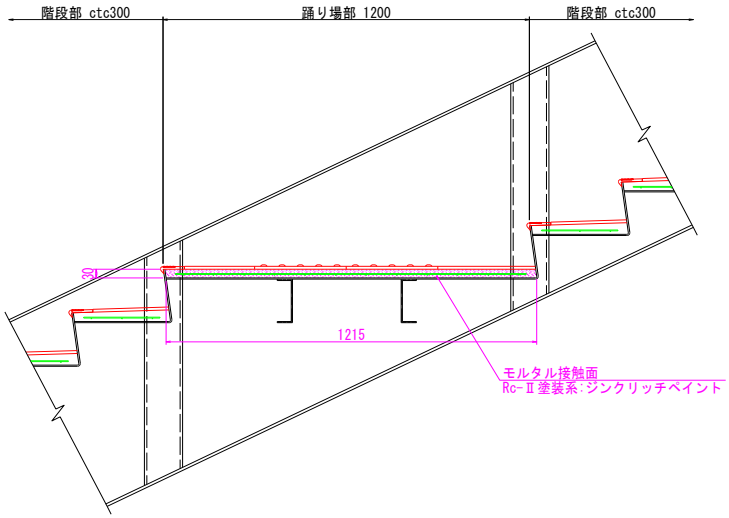

階段部断面図

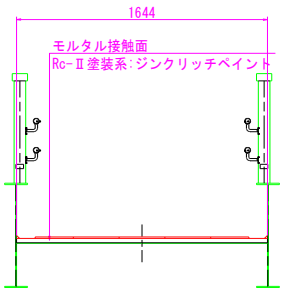

階段部舗装工詳細図

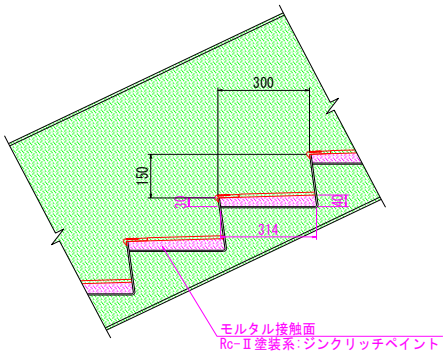

①踏み板接触部

A1= 1.644*0.314*32	…階段部	=	16.52	m2
A2= 1.644*1.215	…踊り場	=	2.00	m2
	小計	=	18.52	m2

②主桁接触部

A1= 1/2*(0.030+0.040)*0.314*32*2	…階段部	=	0.70	m2
A2= 0.030*1.215*2	…踊り場	=	0.07	m2
	小計	=	0.77	m2

③蹴上げ接触部

A= (0.030+0.040)*1.644*33	…階段部(踊り場含む)	=	3.80	m2
	合計	=	23.09	m2

2)横断部

①デッキプレート接触部

A1= 1.500*14.500+1.691*1.500*2		=	26.82	m2
○控除				
A2= -(0.160*0.160*4)	…排水桝	=	-0.10	m2
A3= -(0.172*6)*14.500	…間詰めコンクリート部	=	-14.96	m2
A3= -(0.172*6+0.056)*1.500*2	…間詰めコンクリート部	=	-3.26	m2
	小計	=	8.50	m2

②地覆接触部

A1= 1.691*0.025*2+17.641*0.025+1.500*0.025	…G1側	=	0.56	m2
A2= 0.200*0.025*2+14.500*0.025	…G2側	=	0.37	m2
	小計	=	0.93	m2
	合計	=	9.43	m2

横断部平面図

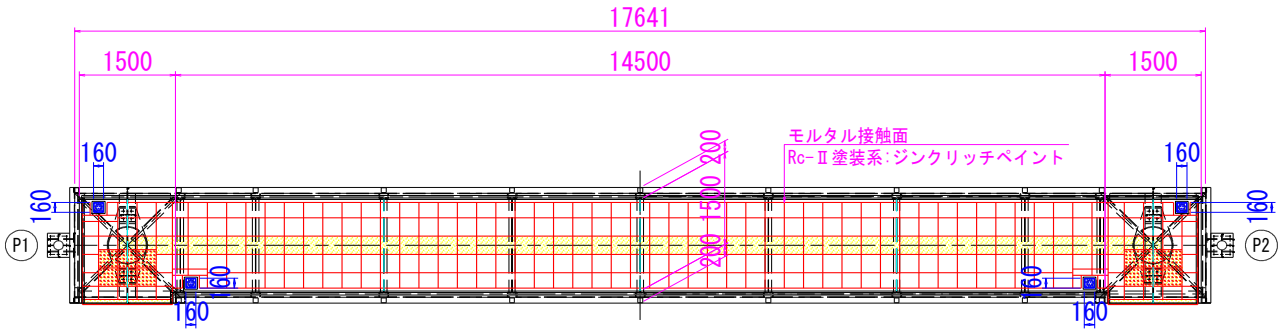

P1, P2橋脚部側面図

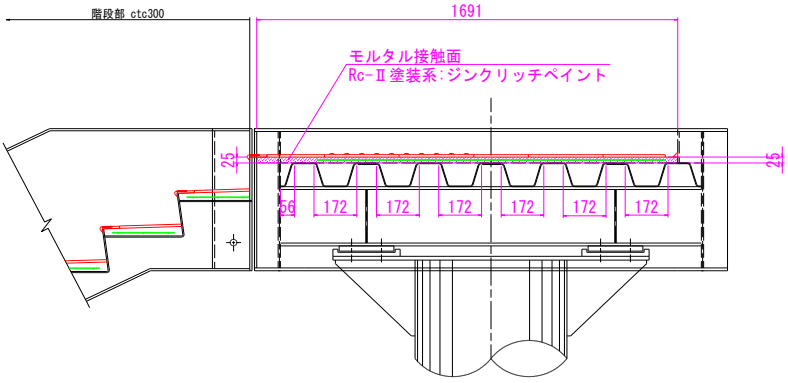

横断部断面図

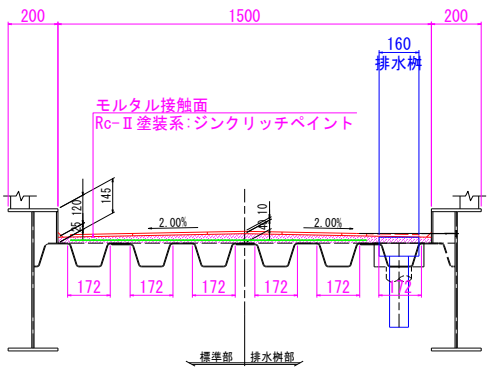

(2)Rc-Ⅱ塗装系

1)起点側階段部(A1-P1)

階段部断面図

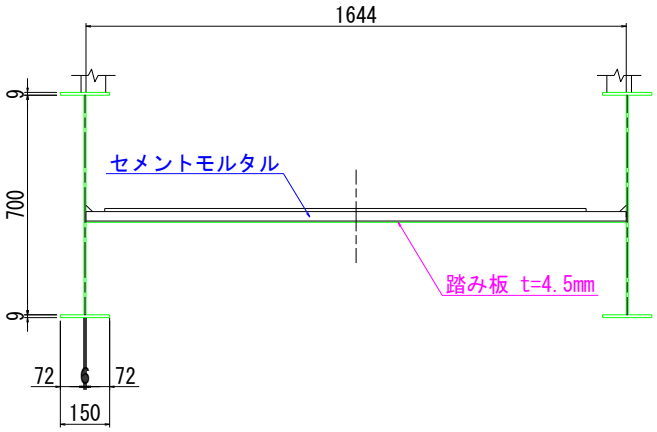

垂直補剛材
断面図

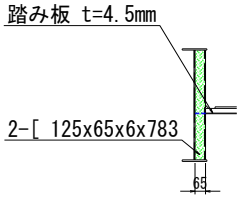

踊り場部
補剛材側面図

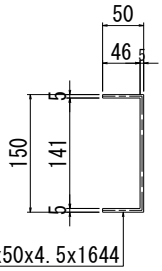

階段部主桁外面

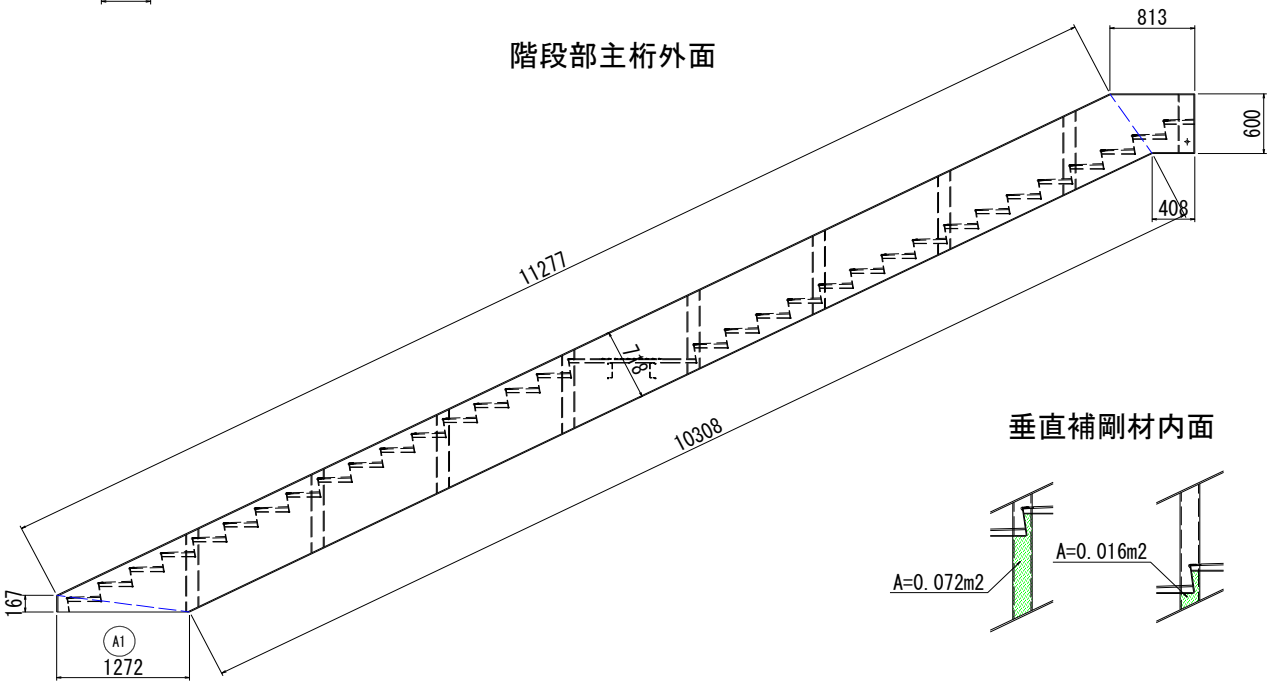

垂直補剛材内面

階段部主桁内面

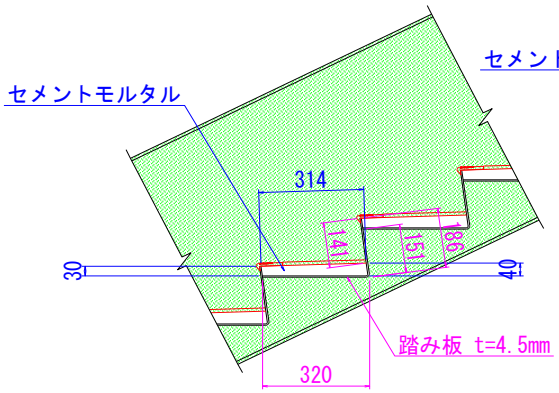

踊り場部主桁内面

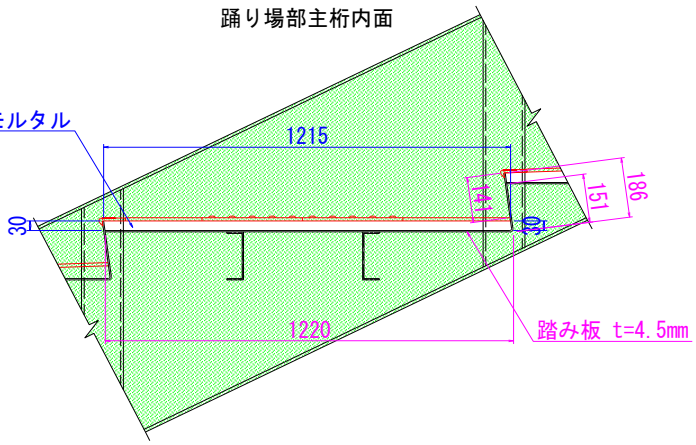

①主桁

A)主桁外面

A1= 1/2*0.167*1.272*2		=	0.21	m2
A2= 0.718*1/2*(11.277+10.308)*2		=	15.50	m2
A3= 0.600*1/2*(0.813+0.408)*2		=	0.73	m2
	小計	=	16.44	m2

B)上フランジ

A1= (0.072+0.072+0.150)*(0.167+11.277+0.813)*2		=	7.21	m2
○控除				
A2= -(0.075*0.075*1.118*9+0.075*0.075)*2	…高欄支柱	=	-0.12	m2
	小計	=	7.09	m2

C)下フランジ

A= (0.072+0.072+0.150)*(1.272+10.308+0.408)*2		=	7.05	m2

D)主桁内面

A1= 1/2*0.167*1.272*2		=	0.21	m2
A2= 0.718*1/2*(11.277+10.308)*2		=	15.50	m2
A3= 0.600*1/2*(0.813+0.408)*2		=	0.73	m2
○控除				
踏み板接触面				
A4= -(0.320+0.186)*0.0045*32*2	…標準部	=	-0.15	m2
A5= -(1.220+0.186)*0.0045*2	…踊り場部	=	-0.01	m2
セメントモルタル接触面				
A6= -1/2*(0.030+0.040)*0.314*32*2	…標準部	=	-0.70	m2
A7= -0.030*1.215*2	…踊り場部	=	-0.07	m2
垂直補剛材接触面				
A8= -(0.072*4+0.016*4)		=	-0.35	m2
	小計	=	15.16	m2

E)合計		=	45.74	m2

②踏み板・蹴上げ

A)蹴上げ

A= 0.141*1.644*34		=	7.88	m2

B)踏み板下面

A1= (0.320+0.151)*1.644*32	…標準部	=	24.78	m2
A2= (1.220+0.151)*1.644	…踊り場部	=	2.25	m2
○控除				
A2= -0.050*1.644*2	…踊り場部補剛材接触面	=	-0.16	m2
	小計	=	26.87	m2

C)合計		=	34.75	m2

③踊り場部補剛材(1-[150x50x4.5 8.31kg/m 0.0577m2/kg)

A1= 8.31*1.644*0.0577*2		=	1.58	m2
○控除				
A2= -0.050*1.644*2	…踏み板接触面	=	-0.16	m2
	小計	=	1.42	m2

④高欄

階段部側面図

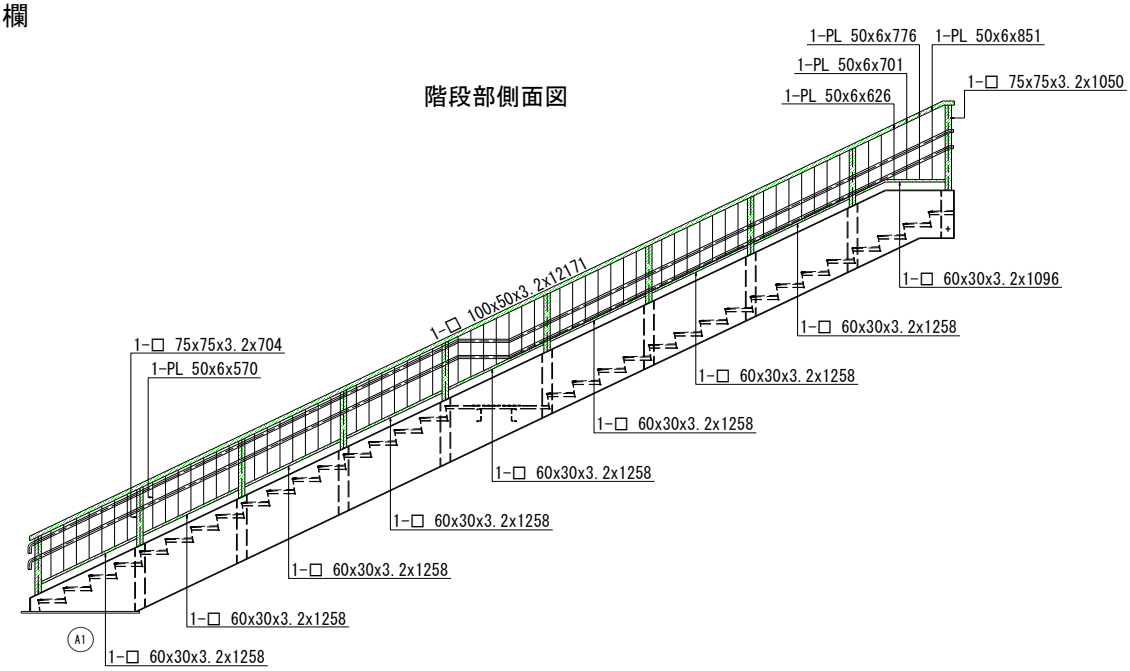

A)支柱(□-75x75x3.2 7.01kg/m 0.0412m2/kg)

A1= 7.01*0.704*0.0412*9*2		=	3.66	m2
A2= 7.01*1.050*0.0412*2		=	0.61	m2
○控除				
A3= -0.060*0.030*9*2*2	…下横桟接触面	=	-0.06	m2
	小計	=	4.21	m2

B)上横桟(□-100x50x3.2 7.01kg/m 0.0412m2/kg)

A1= 7.01*12.171*0.0412*2		=	7.03	m2
○控除				
A2= -0.075*0.075*1.118*10*2	…支柱接触面	=	-0.13	m2
A3= -0.050*0.006*1.118*62*2	…縦桟接触面	=	-0.04	m2
	小計	=	6.86	m2

C)下横桟(□-60x30x3.2 3.99kg/m 0.0423m2/kg)

A1= 3.99*1.258*0.0423*8*2		=	3.40	m2
A2= 3.99*1.096*0.0423*2		=	0.37	m2
○控除				
A3= -0.050*0.006*1.118*62*2	…縦桟接触面	=	-0.04	m2
	小計	=	3.73	m2

D)縦桟

A1= (0.050*2+0.006*2)*0.570*58*2	=	7.41	m2
A2= (0.050*2+0.006*2)*(0.626+0.701+0.776+0.851)*2	=	0.66	m2
小計	=	8.07	m2

E)合計 = 22.87 m2

⑤合計

ΣA= ①＋②＋③＋④=45.74+34.75+1.42+22.87 = 104.78 m2

2)横断部(P1-P2)

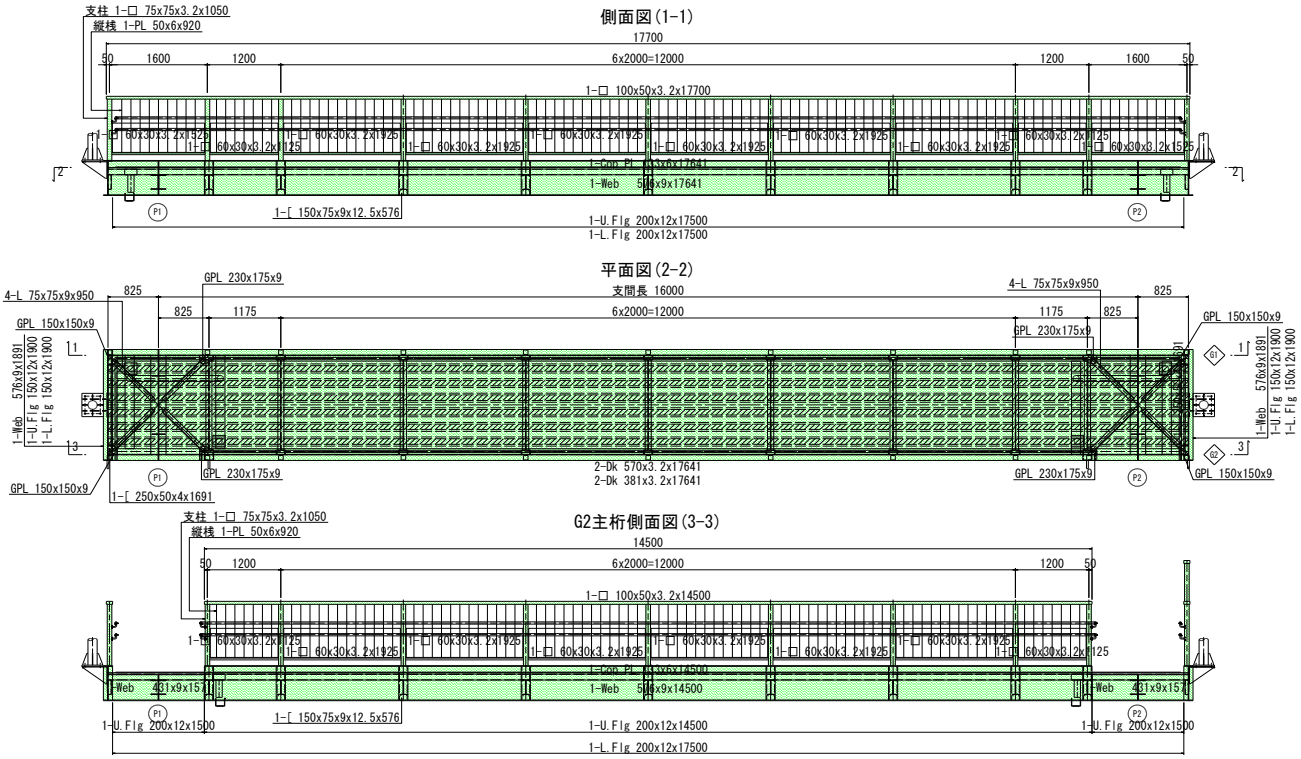

上部工断面図

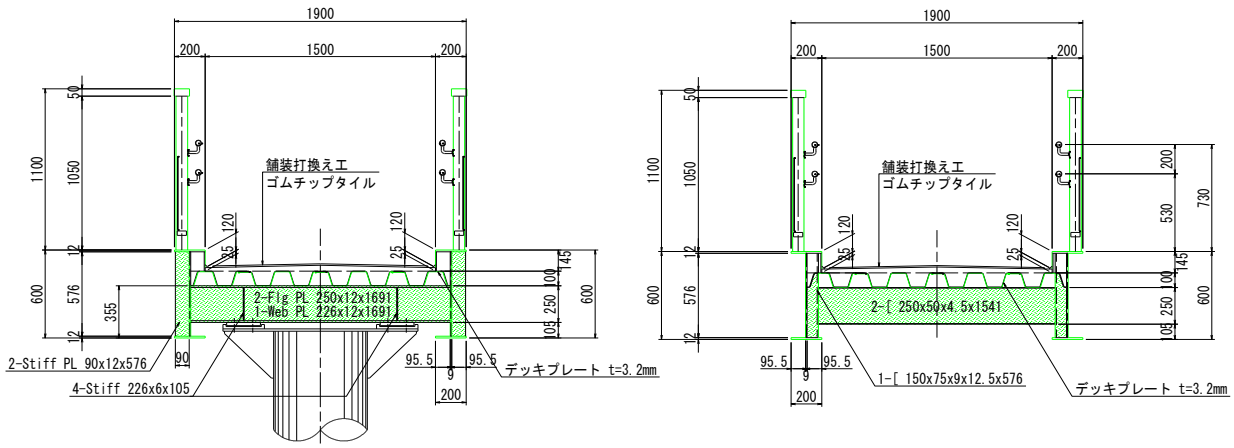

平面図

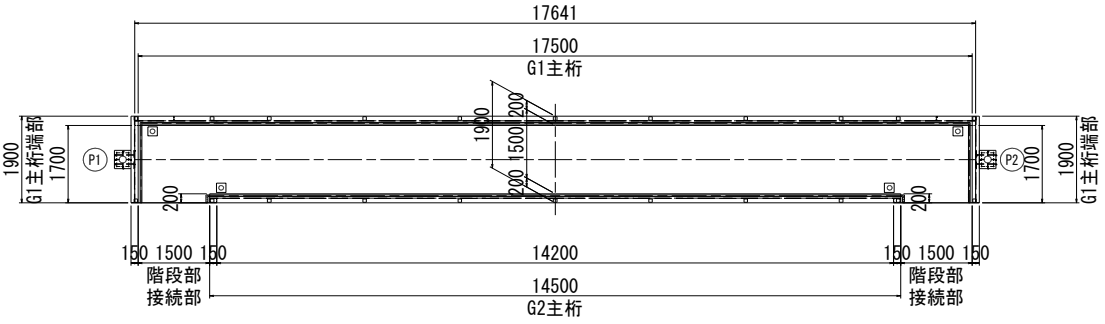

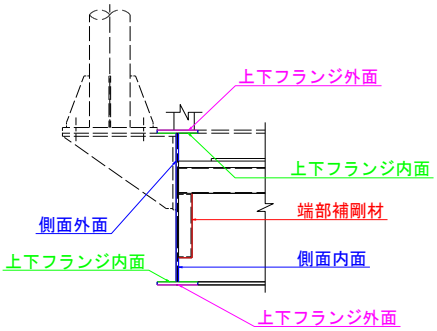

G1主桁端部平面図

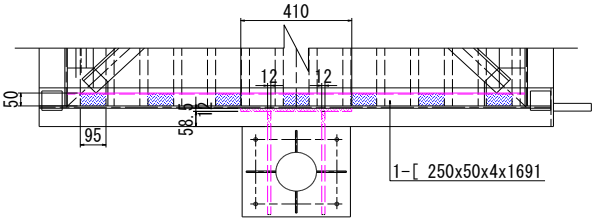

G1主桁端部側面図

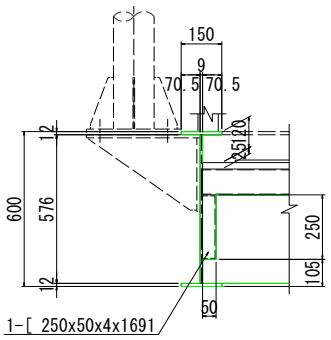

G1主桁端部正面図

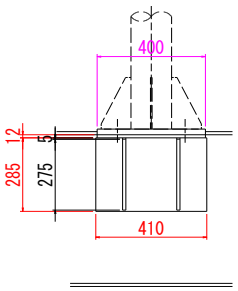

①G1主桁端部

A)上下フランジ外面

A1= 0.150*1.900*2*2		=	1.14	m2
○控除				
A2= -0.075*0.075*2*2	…高欄支柱接触面	=	-0.02	m2
	小計	=	1.12	m2

B)上下フランジ内面

A1= 0.0705*1.900*3*2		=	0.80	m2
○控除				
A2= -(0.410*0.012+0.012*0.0585*2)*2	…照明灯支柱基部接触面	=	-0.01	m2
	小計	=	0.79	m2

C)側面外面

A1= 0.600*1.900*2		=	2.28	m2
○控除				
A2= -(0.285*0.410+0.012*0.400)*2	…照明灯支柱基部接触面	=	-0.24	m2
	小計	=	2.04	m2

D)側面内面

A= (0.120+0.105)*1.700*2		=	0.77	m2

E)端部補剛材

A1= (0.050+0.050+0.250)*1.691*2		=	1.18	m2
○控除				
A2= -(0.095*0.050*7)*2	…デッキプレート接触面	=	-0.07	m2
	小計	=	1.11	m2

F)合計		=	5.83	m2

②G1,G2主桁

A)上下フランジ外面

A1= 0.200*(17.500+14.50)*2		=	12.80	m2
○控除				
A2= -0.075*0.075*22	…高欄支柱接触面	=	-0.12	m2
	小計	=	12.68	m2

B)地覆プレート

A= 0.120*(17.641+14.500+0.200*2)		=	3.90	m2

C)側面外面

A= 0.600*(17.641+14.200)		=	19.10	m2

D)支点部スティフナ

A= 0.090*0.576*2*2		=	0.21	m2

E)側面内面

A= 0.355*(17.641+14.500)		=	11.41	m2
○控除				
A1= -(0.250*0.012*2+0.226*0.012)	…端横桁接触面(G1側)	=	-0.01	m2
A2= -(0.250+0.105)*0.150*2*9	…垂直補剛材接触面	=	-0.96	m2
	小計	=	10.44	m2

F)上下フランジ内面

A1= 0.0955*(17.500+14.200)*3		=	9.08	m2
○控除				
A1= -0.012*0.090*2	…支点部スティフナ接触面	=	-0.002	m2
A2= -0.150*0.0955*2*2*9	…垂直補剛材接触面	=	-0.52	m2
	小計	=	8.56	m2

G)合計		=	79.10	m2

階段部接続部側面図

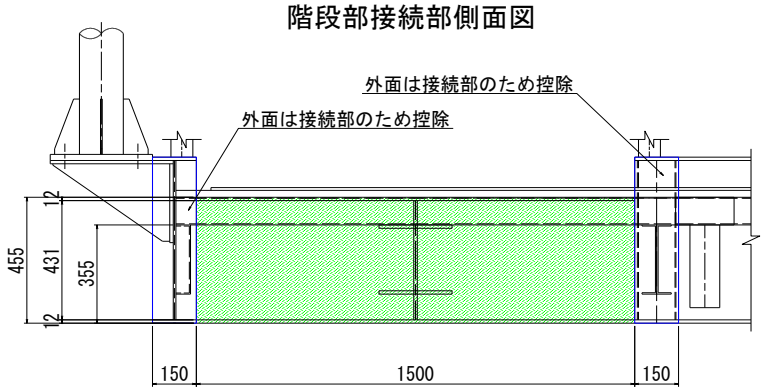

③階段部接続部

A)下フランジ下面

A= 0.200*1.500*2		=	0.60	m2

B)上下フランジ内面

A= 0.0705*1.500*3*2		=	0.63	m2

C)側面外面

A1= 0.455*1.500*2		=	1.37	m2
○控除				
A2= -0.012*0.090*2	…支点部スティフナ接触面	=	-0.002	m2
	小計	=	1.37	m2

D)側面内面

A1= 0.355*1.500*2		=	1.07	m2
○控除				
A2= -(0.250*0.012*2+0.226*0.012)*2	…端横桁接触面	=	-0.02	m2
	小計	=	1.05	m2

E)合計 = 3.65 m2

④端横桁

端横桁正面図

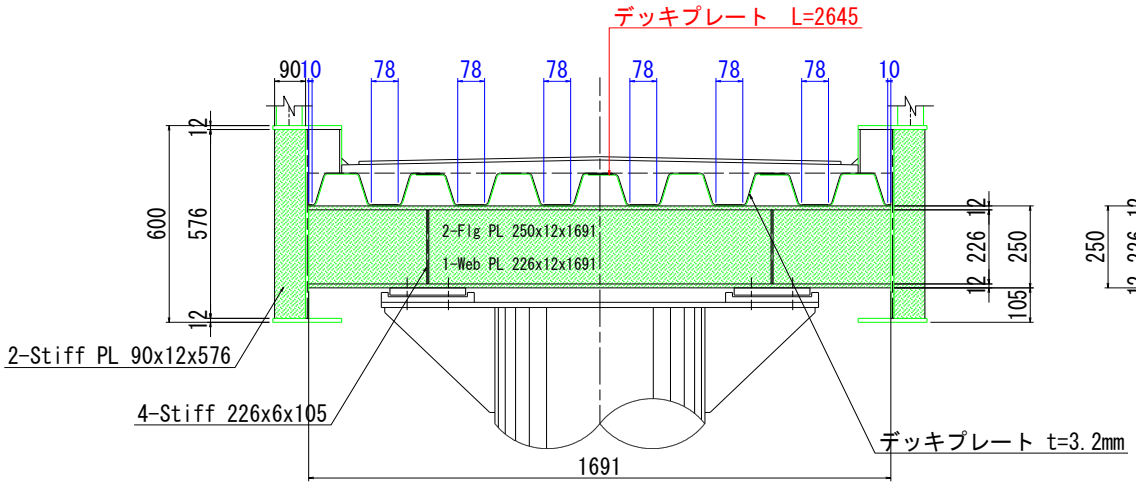

端横桁側面図

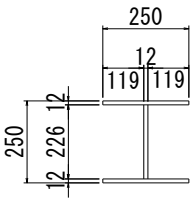

端横桁平面図(下面)

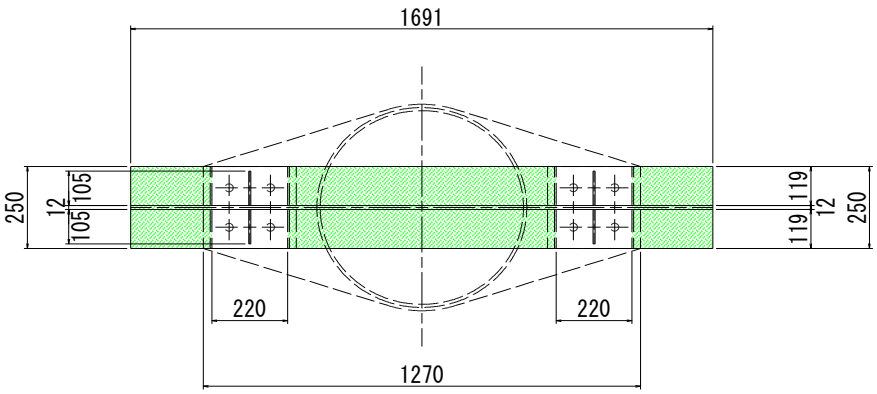

【1.0橋脚当たり】

A)上フランジ外面

A1= 0.250*1.691		=	0.42	m2
○控除				
A2= -0.250*(0.078*6+0.010*2)	…デッキプレート接触面	=	-0.12	m2
	小計	=	0.30	m2

B)側面

A1= 0.250*1.691*2		=	0.85	m2
○控除				
A2= -0.226*0.006*4	…スティフナ接触面	=	-0.01	m2
	小計	=	0.84	m2

C)上下フランジ内面

A1= 0.119*1.691*4		=	0.80	m2
○控除				
A2= -0.105*0.006*4*2	…スティフナ接触面	=	-0.01	m2
	小計	=	0.79	m2

D)下フランジ外面

A1= 0.250*1.691		=	0.42	m2
○控除				
A2= -0.250*0.220*2	…支承接触面	=	-0.11	m2
	小計	=	0.31	m2

E)スティフナ側面

A= 0.226*0.105*2*4		=	0.19	m2

F)合計		=	2.43	m2

【1.0式当たり】

ΣA= 2.43*2		=	4.86	m2

⑤中間横桁

中間横桁正面図

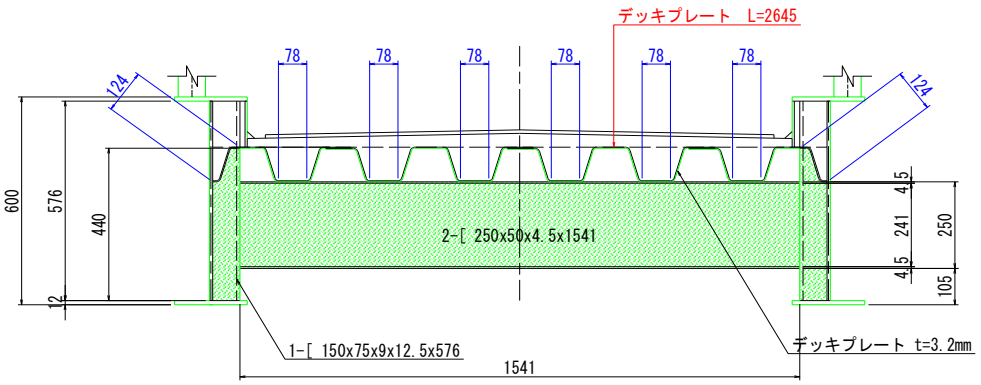

中間横桁平面図(下面)

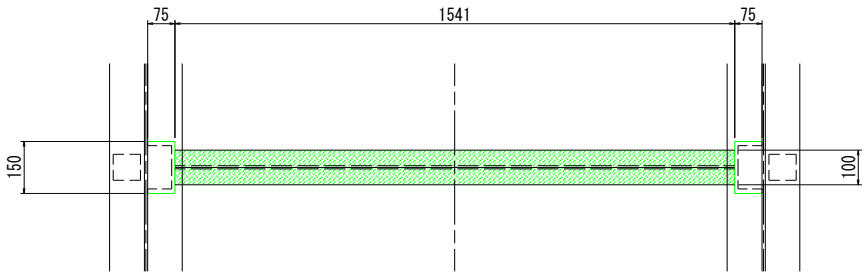

【1.0基当たり】

A)中間横桁(1-[250x50x4.5 11.8kg/m 0.0574m2/kg)

A1= 11.8*1.541*0.0574*2		=	2.09	m2
○控除				
A2= -0.250*1.541*2	…溶接面	=	-0.77	m2
A3= -0.100*0.078*6	…デッキプレート接触面	=	-0.05	m2
	小計	=	1.27	m2

B)垂直補剛材

A1= 0.440*(0.075*2+0.150)*2		=	0.26	m2
○控除				
A2= -(0.100*0.0045*2+0.241*0.009)*2	…中間横桁接触面	=	-0.01	m2
	小計	=	0.25	m2

C)合計 = 1.52 m2

【1.0式当たり】

ΣA= 1.52*9 = 13.68 m2

⑥デッキプレート

A1= 2.645*17.641 = 46.66 m2

〇控除

A2= -0.250*(0.078*6+0.010*2)*2 …端部横桁接触面 = -0.24 m2

A3= -0.100*0.078*6*9 …中間横桁接触面 = -0.42 m2

A4= -0.124*0.150*2*9 …垂直補剛材接触面 = -0.33 m2

小計 = 45.67 m2

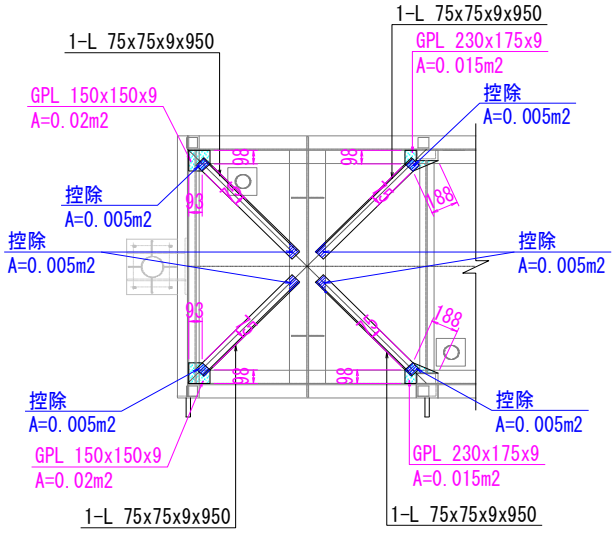

⑦横構

【1.0橋脚当たり】

L-75x75x9 9.96kg/m 0.0292kg/m2

A1= 9.96*0.950*0.0292*4 = 1.11 m2

〇控除

A2= -0.005*4 …横構接触面 = -0.02 m2

A3= -0.005*4 …端横桁接触面 = -0.02 m2

小計 = 1.07 m2

【1.0式当たり】

ΣA= 1.07*2 = 2.14 m2

⑧ガセットプレート

【1.0橋脚当たり】

A1= (0.02*2+0.015*2)*2 = 0.14 m2

A2= (0.093+0.075+0.098)*0.009*2 = 0.01 m2

A3= (0.098+0.075+0.188)*0.009*2 = 0.01 m2

〇控除

A4= -0.005*4 …横構接触面 = -0.02 m2

小計 = 0.14 m2

【1.0式当たり】

ΣA= 0.14*2 = 0.28 m2

⑨高欄

G1主桁側面図

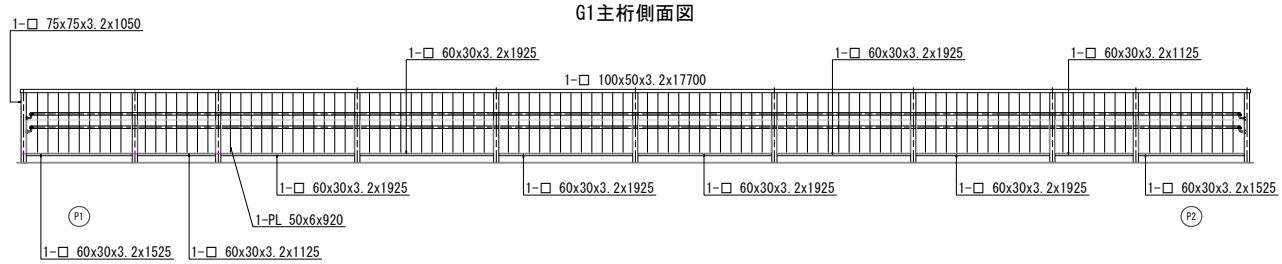

P1側

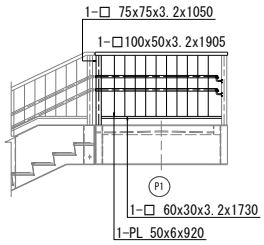

P2側

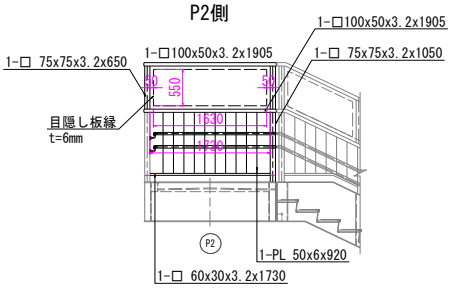

G2主桁側面図

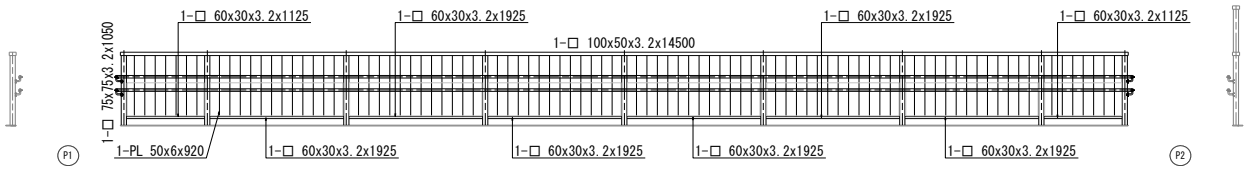

A)支柱(□-75x75x3.2 7.01kg/m 0.0412m2/kg)

A1= 7.01*1.050*0.0412*22		=	6.67	m2
○控除				
A2= -0.060*0.030*2*20	…下横桟接触面	=	-0.07	m2
	小計	=	6.60	m2

B)上横桟(□-100x50x3.2 7.01kg/m 0.0412m2/kg)

A1= 7.01*(17.700+1.905*2+14.500)*0.0412		=	10.40	m2
○控除				
A2= -0.075*0.075*22	…支柱接触面	=	-0.12	m2
A3= -0.050*0.006*210	…縦桟接触面	=	-0.06	m2
A3= -0.006*1.730	…目隠し板縁接触面	=	-0.01	m2
	小計	=	10.21	m2

C)下横桟(□-60x30x3.2 3.99kg/m 0.0423m2/kg)

A1= 3.99*(1.525*2+1.125*4+1.925*12+1.730*2)*0.0423		=	5.76	m2
○控除				
A2= -0.050*0.006*210	…縦桟接触面	=	-0.06	m2
	小計	=	5.70	m2

D)縦桟

A= (0.050*2+0.006*2)*0.570*210		=	13.41	m2

E)合計

		=	35.92	m2

⑩目隠し板

A)支柱(□-75x75x3.2 7.01kg/m 0.0412m2/kg)

A1= 7.01*0.650*0.0412*2		=	0.38	m2
○控除				
A2= -0.060*0.650*2	…目隠し板縁接触面	=	-0.08	m2
	小計	=	0.30	m2

B)上横桟(□-100x50x3.2 7.01kg/m 0.0412m2/kg)

A1= 7.01*1.905*0.0412		=	0.55	m2
○控除				
A2= -0.075*0.075*2	…支柱接触面	=	-0.01	m2
A3= -0.006*1.730	…目隠し板縁接触面	=	-0.01	m2
	小計	=	0.53	m2

C)目隠し板縁

A1= 0.050*(1.630*2+0.550*2)*2	…縁	=	0.44	m2
A2= 0.006*(1.630*2+0.550*2)	…内面	=	0.03	m2
	小計	=	0.47	m2

D)合計		=	1.30	m2

⑪支承

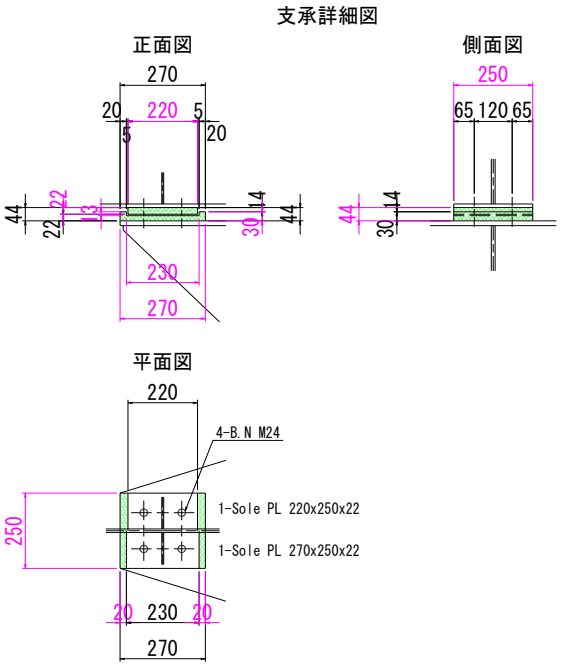

【1.0基当たり】

A1= (0.270*0.030-0.230*0.013)*2	…正面	=	0.010	m2
A2= 0.220*0.022*2	…正面	=	0.01	m2
A3= 0.250*0.044*2	…側面	=	0.02	m2
A4= 0.020*0.250*2	…平面	=	0.01	m2
	小計	=	0.05	m2

【1.0式当たり】

ΣA= 0.05*2*2		=	0.20	m2

⑫照明灯ブラケット

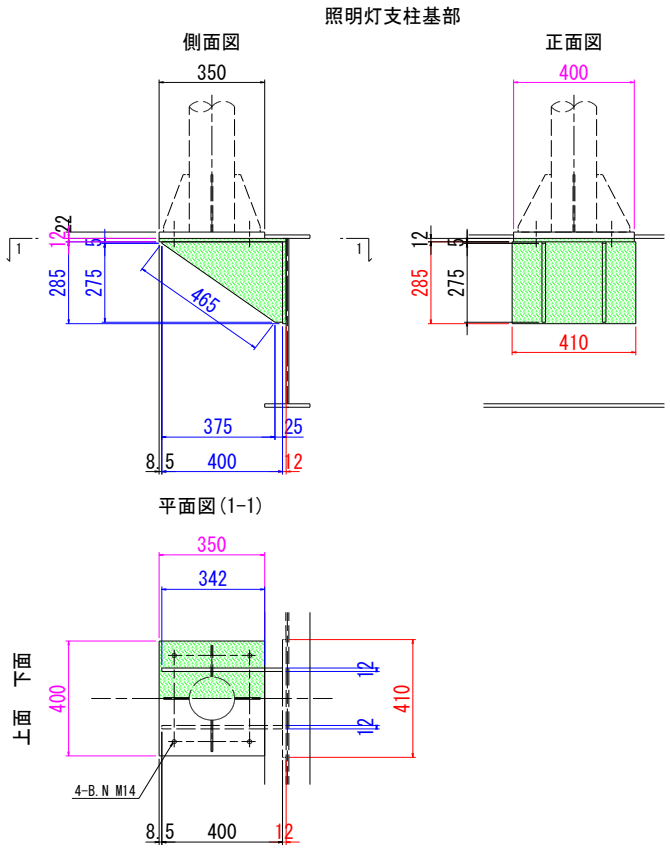

【1.0基当たり】

A)トッププレート

A1= 0.350*0.400	…下面	=	0.14	m2
A2= 0.012*(0.350*2+0.400)	…側面	=	0.01	m2
○控除				
A3= -0.342*0.012*2	…リブ接触面	=	-0.01	m2
	小計	=	0.14	m2

B)リブ

A1= (0.285*0.400-1/2*0.275*0.375)*2		=	0.12	m2
A2= 0.012*(0.005+0.465+0.025)		=	0.01	m2
	小計	=	0.13	m2

C)接着プレート

A1= 0.410*0.285+0.012*0.285*2+0.012*0.410		=	0.13	m2
○控除				
A2= -0.012*0.285*2	…リブ接触面	=	-0.01	m2
	小計	=	0.12	m2

F)合計		=	0.39	m2

【1.0式当たり】

ΣA= 0.39*2		=	0.78	m2

⑭合計

ΣA= ①～⑬=5.83+79.10+3.65+4.86+13.68+45.67+2.14+0.28+35.92+1.30+0.20+0.78

= 193.41 m2

3)橋脚

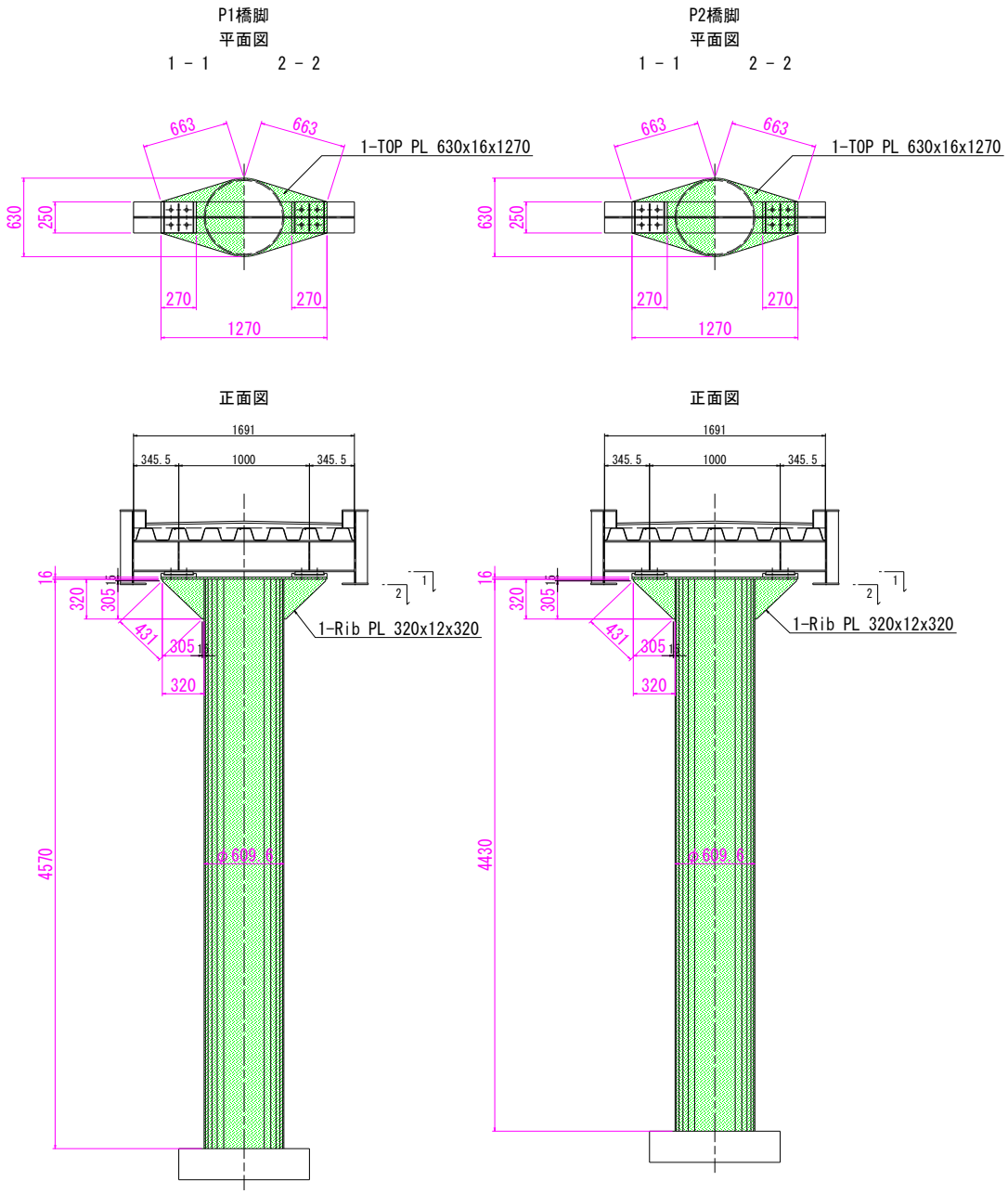

【P1橋脚】

A)トッププレート(上面)

A1= 1/2*(0.250+0.630)*1.270 = 0.56 m2

〇控除

A2= -0.250*0.270*2 …支承接触面 = -0.14 m2

小計 = 0.42 m2

B)トッププレート(下面)

A1= 1/2*(0.250+0.630)*1.270 = 0.56 m2

〇控除

A2= -((1/2*0.6096)^2*π) …脚柱接触面 = -0.29 m2

小計 = 0.27 m2

C)トッププレート(側面)

A= 0.016*(0.663*4+0.250*2)		=	0.05	m2

D)橋脚側面

A1= 0.6096*π*4.570		=	8.75	m2
○控除				
A2= -0.320*0.012*2	…リブ接触面	=	-0.01	m2
	小計	=	8.74	m2

E)リブ

A1= (0.320*0.320-0.305*0.305)*2*2		=	0.04	m2
A2= 0.012*0.431*2		=	0.01	m2
	小計	=	0.05	m2

F)合計		=	9.53	m2

【P2橋脚】

A)トッププレート(上面)

A1= 1/2*(0.250+0.630)*1.270		=	0.56	m2
○控除				
A2= -0.250*0.270*2	…支承接触面	=	-0.14	m2
	小計	=	0.42	m2

B)トッププレート(下面)

A1= 1/2*(0.250+0.630)*1.270		=	0.56	m2
○控除				
A2= -((1/2*0.6096)^2*π)	…脚柱接触面	=	-0.29	m2
	小計	=	0.27	m2

C)トッププレート(側面)

A= 0.016*(0.663*4+0.250*2)		=	0.05	m2

D)橋脚側面

A1= 0.6096*π*4.430		=	8.48	m2
○控除				
A2= -0.320*0.012*2	…リブ接触面	=	-0.01	m2
	小計	=	8.47	m2

E)リブ

A1= (0.320*0.320-0.305*0.305)*2*2		=	0.04	m2
A2= 0.012*0.431*2		=	0.01	m2
	小計	=	0.05	m2

F)合計		=	9.26	m2

3)起点側階段部(P2-A2)

起点側及び終点側階段は，目隠し板を除く形状が同じであるため，起点側階段に目隠し板面積を加えたものを数量として算出する。

終点側階段部側面図 G1側

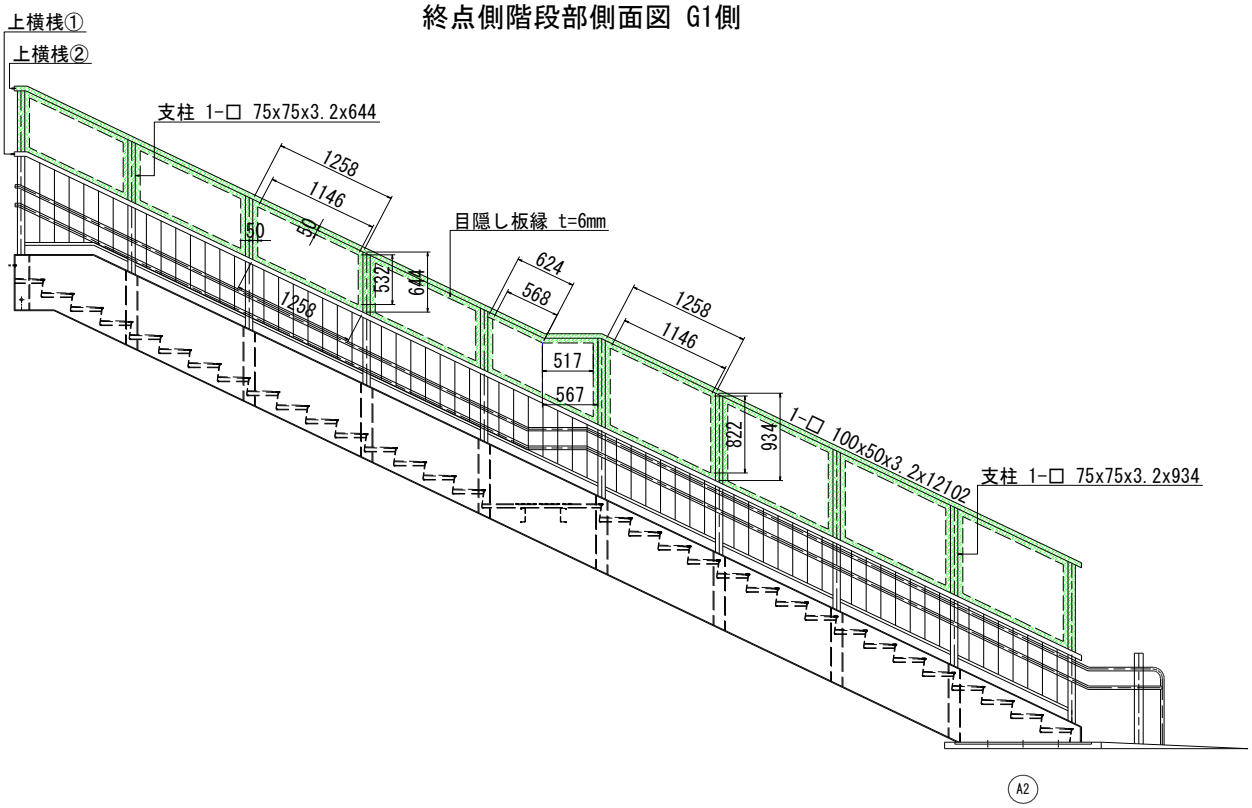

A)起点側数量

A= 104.78		=	104.78	m2

B)支柱(□-75x75x3.2 7.01kg/m 0.0412m2/kg)

A1= 7.01*0.644*0.0412*5		=	0.93	m2
A2= 7.01*0.934*0.0412*5		=	1.35	m2
○控除				
A2= -(0.006*0.644*9+0.006*0.934*9)	…目隠し板縁接触面	=	-0.09	m2
	小計	=	2.19	m2

C)上横桟①(□-100x50x3.2 7.01kg/m 0.0412m2/kg)

○控除				
A= -1.258*9*1.118*0.006	…目隠し板縁接触面	=	-0.08	m2

D)上横桟②(□-100x50x3.2 7.01kg/m 0.0412m2/kg)

A1= 7.01*12.102*0.0412		=	3.50	m2
○控除				
A2= -0.075*0.075*1.118*10	…支柱接触面	=	-0.06	m2
A3= -0.006*(1.258*8+0.624+0.567)	…目隠し板縁接触面	=	-0.07	m2
	小計	=	3.37	m2

E)目隠し板縁

A1= 0.050*(1.146*2+0.644*2)*4*2	…縁	=	1.43	m2
A2= 0.050*(0.568+0.517+0.644+0.934)*2	…縁	=	0.27	m2
A3= 0.050*(1.146*2+0.934*2)*4*2	…縁	=	1.66	m2
A4= 0.006*(1.146*2+0.532*2)*4	…内面	=	0.08	m2
A5= 0.006*(0.568+0.517+1.146+0.532+0.822)	…内面	=	0.02	m2
A6= 0.006*(1.146*2+0.822*2)*4	…内面	=	0.09	m2
	小計	=	3.55	m2

F)合計 = 113.81 m2

(3)落書き・貼り紙防止塗装

階段部断面図

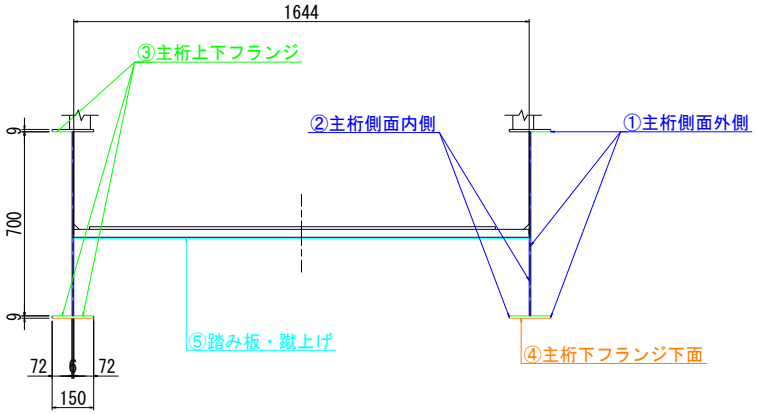

1)起点側階段部

①主桁側面外側

A1= 1/2*(7.335+7.708)*0.718*2		=	10.80	m2
A2= 1/2*1.272*0.167*2		=	0.21	m2
	小計	=	11.01	m2

起点側階段部外面側面

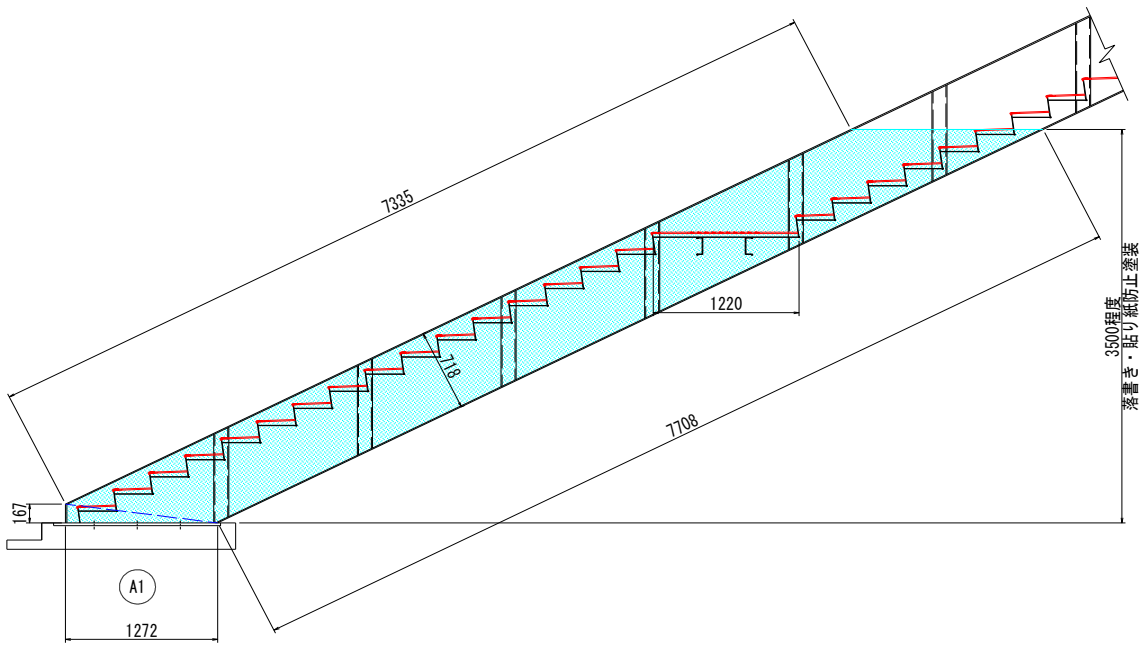

②主桁側面内側

A1= 5.596*0.469+2.112*0.066		=	2.76	m2
A2= 1/2*0.320*0.150*23*2		=	1.10	m2
	小計	=	3.86	m2

起点側階段部内側側面

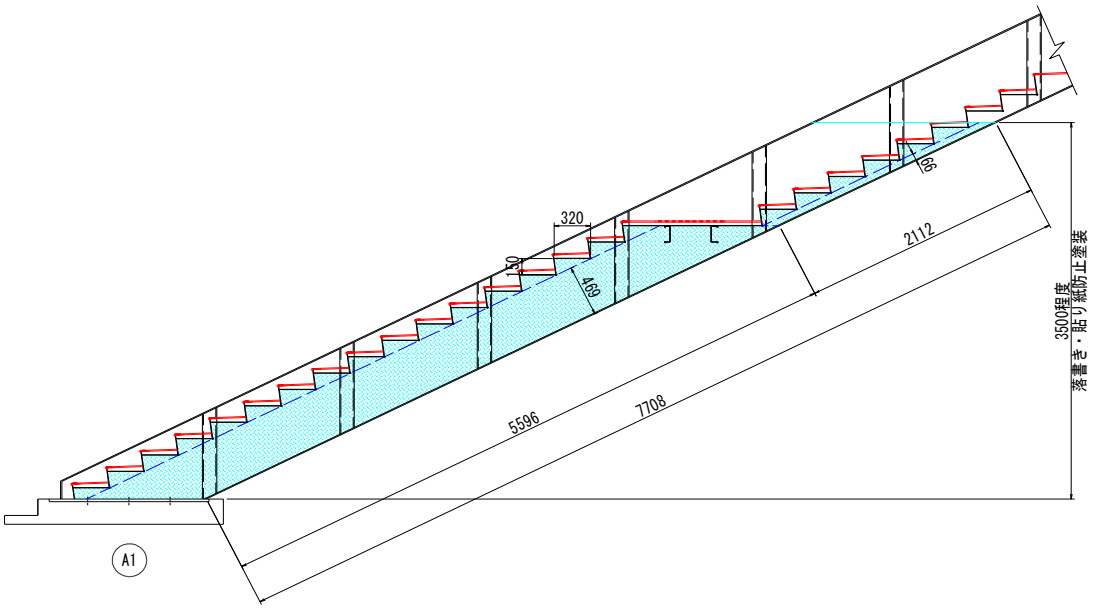

③主桁上下フランジ内面

A1= 0.072*7.335*2	…上フランジ	=	1.06	m2
A2= 0.072*7.708*2*2	…下フランジ	=	2.22	m2
	小計	=	3.28	m2

④主桁下フランジ下面

A= 0.150*7.708*2		=	2.31	m2

⑤踏み板・蹴上げ

A1= (1.644*0.320+1.644*0.151)*22	…階段部	=	17.04	m2
A2= 1.644*1.220+1.644*0.151	…踊り場	=	2.25	m2
	小計	=	19.29	m2

⑥踊り場補剛材

A= (0.150*2+0.0455*2)*1.644*2		=	1.29	m2

Σ= ①+②+③+④+⑤+⑥	踊り場補剛材	=	41.04	m2

階段部側面図

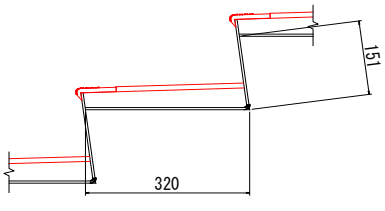

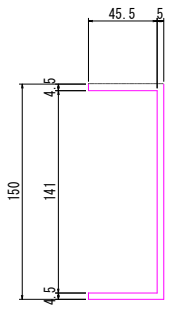

2)終点側階段部

①主桁側面外側

A1= 1/2*(1.298+1.670)*0.718*2	=	2.13	m2
A2= 1/2*1.272*0.167*2	=	0.21	m2
小計	=	2.34	m2

終点側階段部外面側面

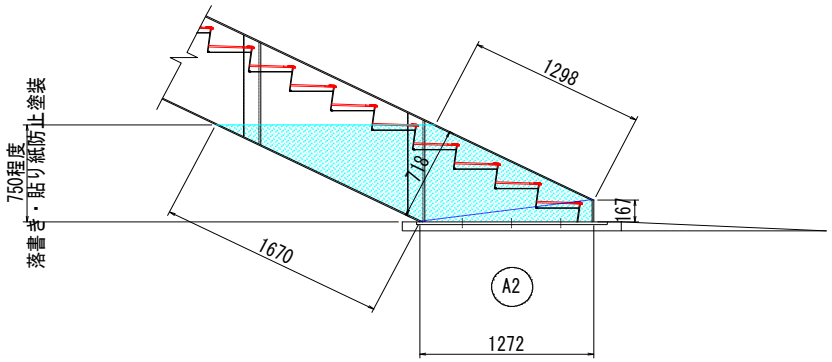

②主桁側面内側

A1= 1.670*0.469	=	0.78	m2
A2= 1/2*0.320*0.150*5*2	=	0.24	m2
小計	=	1.02	m2

終点側階段部内側側面

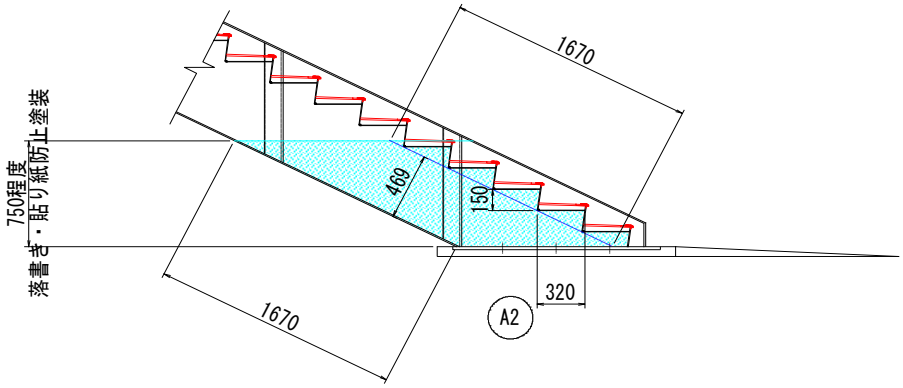

③主桁上下フランジ内面

A1= 0.072*1.298*2	…上フランジ	=	0.19	m2
A2= 0.072*1.670*2*2	…下フランジ	=	0.48	m2
	小計	=	0.67	m2

④主桁下フランジ下面

A= 0.150*1.670*2	=	0.50	m2

⑤踏み板・蹴上げ

A= (1.644*0.320+1.644*0.151)*5	=	3.87	m2
Σ= ①+②+③+④+⑤	=	8.40	m2

3)P1橋脚

A= 0.6096*π*3.500	=	6.70	m2

(4)手すり撤去・復旧

手すり撤去・復旧 平面図

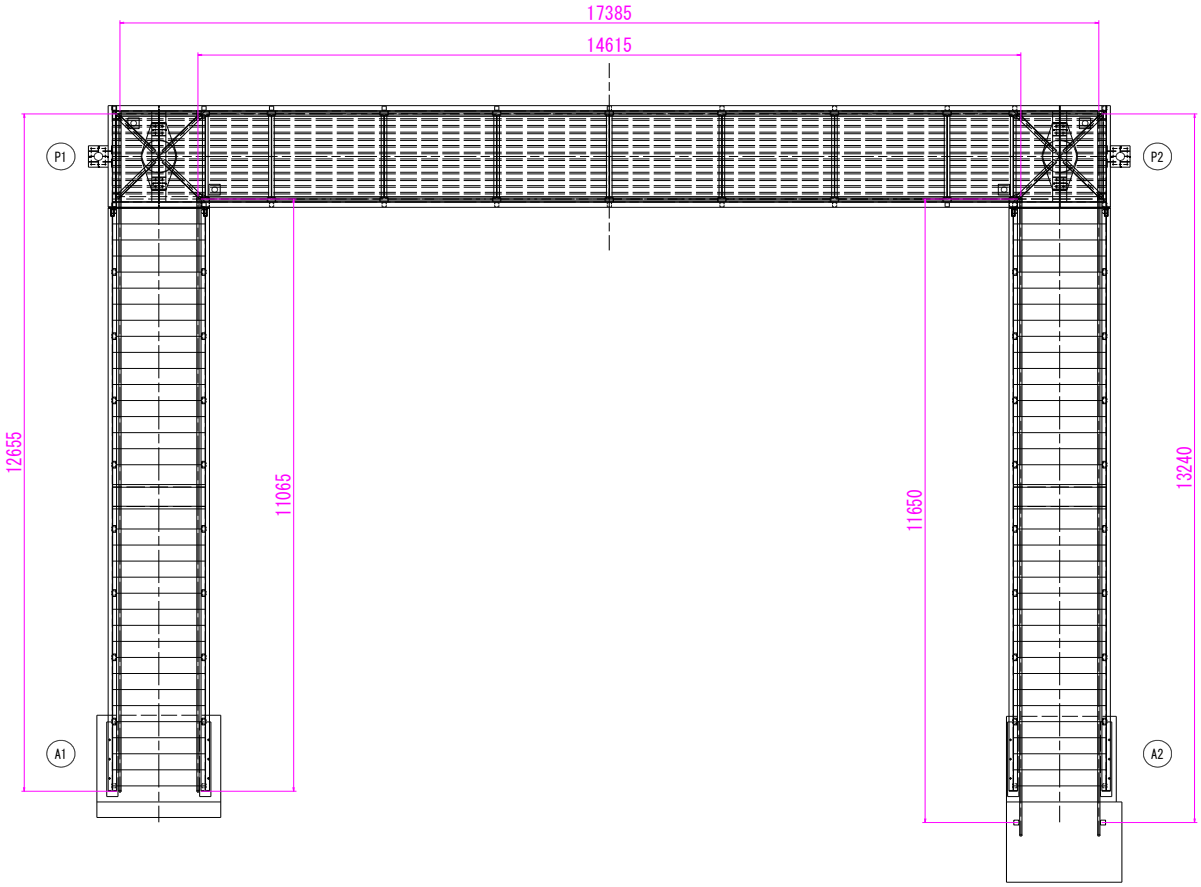

【1.0式当たり】

L=（12.655+11.065+17.385+14.615+11.650+13.240)*2　　=　　161.2　m

(5) 塗膜くず回収

特別管理廃棄物

旧塗装系

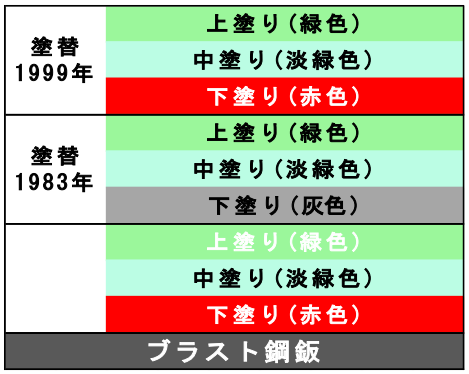

既設塗膜構成図

既設塗膜厚



1) 塗膜剥離

旧塗膜系（推定：A-1塗装系）

〇前計算

W= 130+170+170+120+110 = 700 g/m2

b= 15+35+35+30+25 = 140 μm

【1μm当たり重量】

W' = 700/140 = 5 g/m2・μm

= 0.005 kg/m2・μm

表-2・2 外面用塗装系A

一般環境に適用する。

塗装系		前処理 素地調整	前処理 プライマー	前処理 間隔	工場塗装 2次素地調整	工場塗装 下塗り	工場塗装 間隔	工場塗装 下塗り	工場塗装 間隔	工場塗装 下塗り	間隔	現場塗装 中塗り	現場塗装 間隔	現場塗装 上塗り
A	1	ブラスト処理 SIS Sa 2.5	長ばく形エッチングプライマー 130g/m²（15μm）	～3ヵ月	動力工具処理 SIS St 3	鉛系さび止めペイント1種 170g/m² 35μm	2日～10日	鉛系さび止めペイント1種 170g/m² 35μm			～6ヵ月	長油性フタル酸樹脂塗料中塗 120g/m² 30μm	2日～10日	長油性フタル酸樹脂塗料上塗 110g/m² 25μm
	2	SPSS Sd 2 Sh 2	長ばく形エッチングプライマー 130g/m²（15μm）	～3ヵ月	SPSS Pt 3	鉛系さび止めペイント1種 170g/m² 35μm	2日～10日	鉛系さび止めペイント1種 170g/m² 35μm	2日～10日	フェノール樹脂MIO塗料 300g/m² 45μm	～12ヵ月	長油性フタル酸樹脂塗料中塗 120g/m² 30μm	2日～10日	長油性フタル酸樹脂塗料上塗 110g/m² 25μm
	3		長ばく形エッチングプライマー 130g/m²（15μm）	～3ヵ月		鉛系さび止めペイント1種 170g/m² 35μm	2日～10日	鉛系さび止めペイント1種 170g/m² 35μm			～6ヵ月	シリコンアルキド樹脂塗料用中塗 120g/m² 30μm	2日～10日	シリコンアルキド樹脂塗料上塗 110g/m² 25μm
	4		長ばく形エッチングプライマー 130g/m²（15μm）	～3ヵ月		鉛系さび止めペイント1種 170g/m² 35μm	2日～10日	鉛系さび止めペイント1種 170g/m² 35μm	2日～10日	フェノール樹脂MIO塗料 300g/m² 45μm	～12ヵ月	シリコンアルキド樹脂塗料用中塗 120m²/m² 30μm	2日～10日	シリコンアルキド樹脂塗料上塗 110g/m² 25μm

1) 工場塗装と現場塗装の間隔が表に示す間隔を超えた場合は，2-4-3「塗装間隔が長期化した場合の処置」により処置する。
2) 塗装使用量 工場塗装：スプレー塗りの場合を示す。 現場塗装：はけ塗りの場合を示す。
3) プライマーの膜厚は総合膜厚に加えない。
4) 塗装間隔の下限は20℃の場合を示す。気温が低い場合には塗料の乾燥状態を調べ，硬化乾燥していることを確認し塗り重ねを行う。

出典：鋼道路橋塗装便覧 H2/6 社団法人日本道路協会 P.20-21

【1.0式当たり】

塗膜くず重量

（塗膜剥離面積x1μmあたり塗膜重量x現橋塗膜厚）

W= 431*0.005*451 = 971.91 kg

2. 舗装工

舗装工の数量算出根拠を下図に示す。

平面図

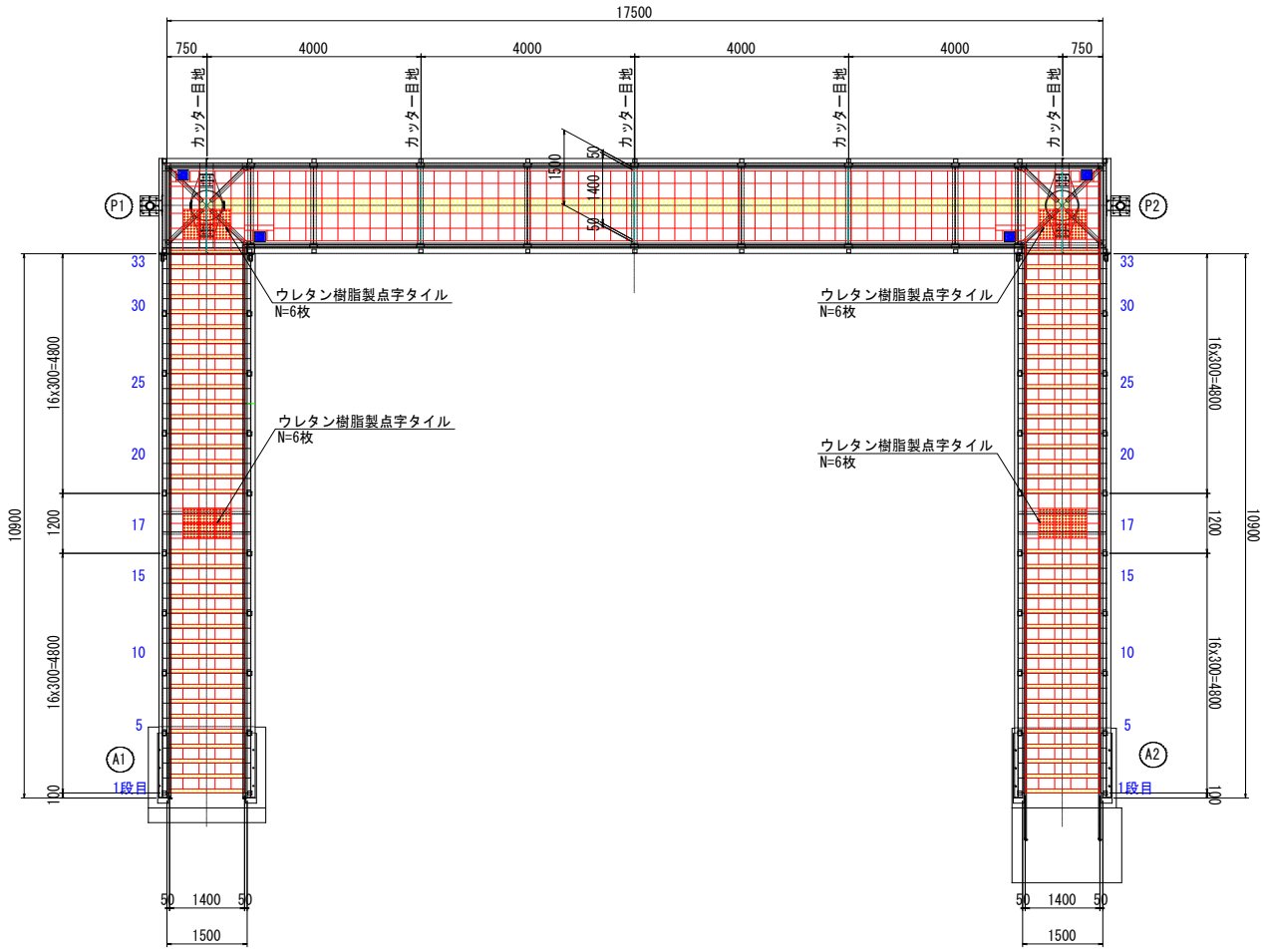

横断部断面図

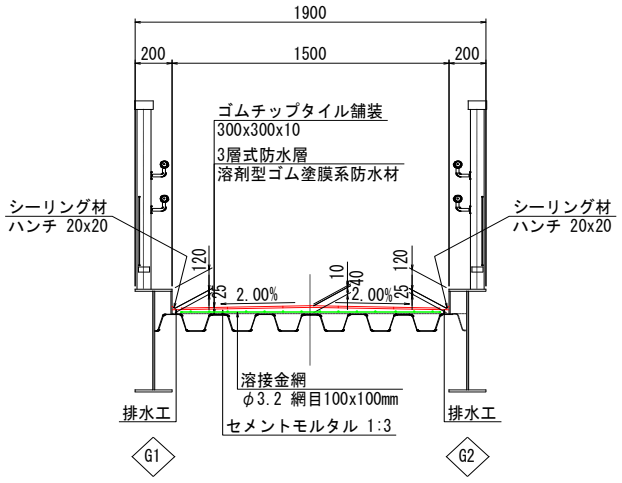

階段部断面図

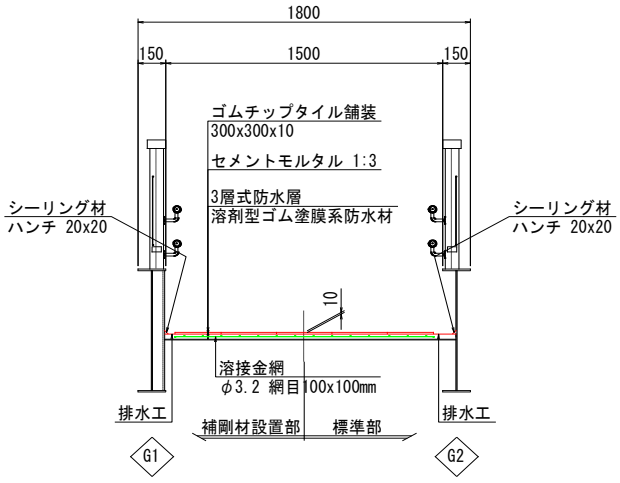

工種・名称		単位	起点側階段部	横断部 P1-P2	終点側階段部	合計数量
ゴムチップタイル舗装	面 積	m2	14.6	23.9	14.6	**53.1**
	枚 数	枚	174	266	174	**614**
視覚障がい者誘導タイル	面 積	m2	0.5	1.1	0.5	**2.1**
	枚 数	枚	6	12	6	**24**
階段ノンスリップゴム	延 長	m	47.6	-	47.6	**95.2**
	本 数	本	79	-	79	**158**
セメントモルタル (1:3)	面 積	m2	18.48	26.96	18.48	**63.93**
	体 積	m3	0.64	0.84	0.64	**2.12**
溶接金網 φ3.2mm 100x100mm	面 積	m2	12.81	25.48	12.81	**51.10**
地覆際防水工 (ウレタン樹脂系 1液型 20x20mm)	延 長	m	31.2	35.9	31.2	**98.3**
	体 積	ℓ	6.2	7.2	6.2	**19.6**
地覆際防水工 (弱溶剤形 フッ素樹脂塗料)	面 積	m2	1.1	1.8	1.1	**4.0**
橋面防水工 (溶剤型合成ゴム 塗膜系防水材)	面 積	m2	23.03	27.86	23.03	**73.92**
カッター目地 シール材 (シリコーン系 10x10mm)	延 長	m	-	7.9	-	**7.9**
	体 積	ℓ	-	0.8	-	**0.8**
シール材 (シリコン系 t=20mm)	延 長	m	-	4.1	-	**4.1**
	体 積	ℓ	-	0.8	-	**0.8**
バックアップ材 (ポリエチレン系 t=20mm)	延 長	m	-	4.1	-	**4.1**
	体 積	ℓ	-	0.8	-	**0.8**

【1.0式当たり】

タイル張り工(ゴムチップタイル，点字タイルを含む)

A= 53.1+2.1 55.2 m2

遊間止水工(シール材，バックアップ材を含む)

A= 4.1+4.1 8.2 m

起点側及び終点側階段は，形状が同じであるため，共通数量として算出する。

(1) ゴムチップタイル舗装(300x300x10)

1)起点側階段部

A1= 1.400*4.800*2	…階段	=	13.4	m2
A2= 1.400*1.200	…踊り場	=	1.7	m2
○控除				
点字タイル				
A3= -0.600*0.900		=	-0.5	m2
	小計	=	14.6	m2
N1= 5*16*2	…階段	=	160	枚
N2= (5*4-3*2)	…踊り場	=	14	枚
	小計	=	174	枚

2)横断部(P1-P2)

A1= 1.400*17.400		=	24.4	m2
A2= 1.400*0.269*2		=	0.8	m2
○控除				
点字タイル				
A2= -0.600*0.900*2		=	-1.1	m2
排水桝				
A3= -0.260*0.210*4		=	-0.2	m2
	小計	=	23.9	m2
N= (24.4+0.80-0.2)/(0.300*0.300)-(2*3*2)		=	266	枚

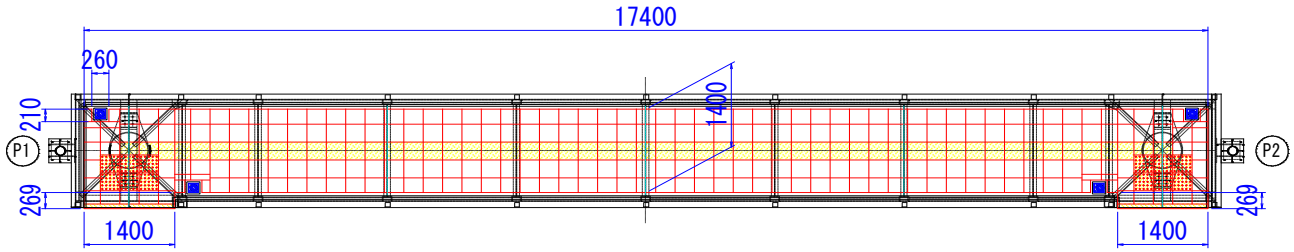

(2)視覚障がい者誘導タイル(ウレタン樹脂製点字タイル)

1)起点側階段部

A= 0.300*0.300*6		=	0.5 m2
N= 6*1		=	6 枚

2)横断部(P1-P2)

A= 0.300*0.300*6*2		=	1.1 m2
N= 6*2		=	12 枚

平面図

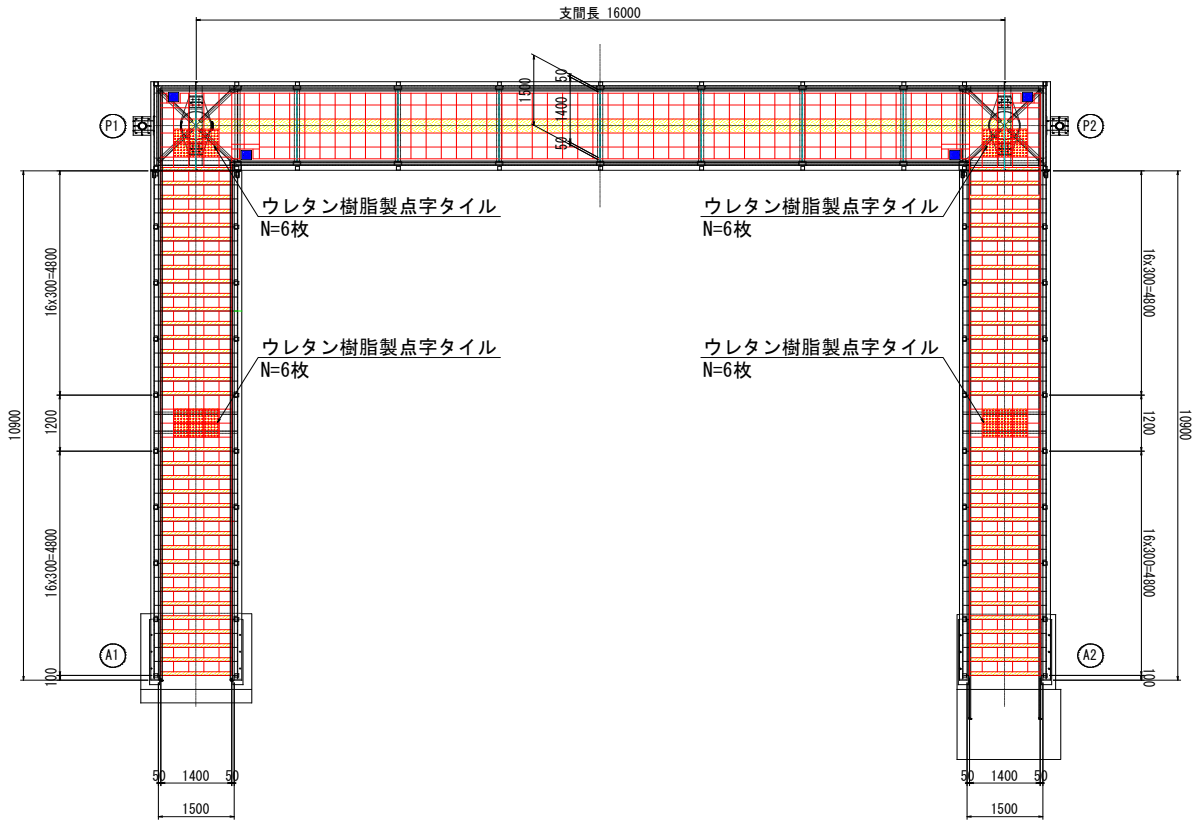

(3)階段ノンスリップゴム(600x80 1本当たり)

1)起点側階段部

L= 1.400*(1+16)*2	…階段接続部・踊り場含む	=	47.6	m
N= 47.6/0.60		=	79	本

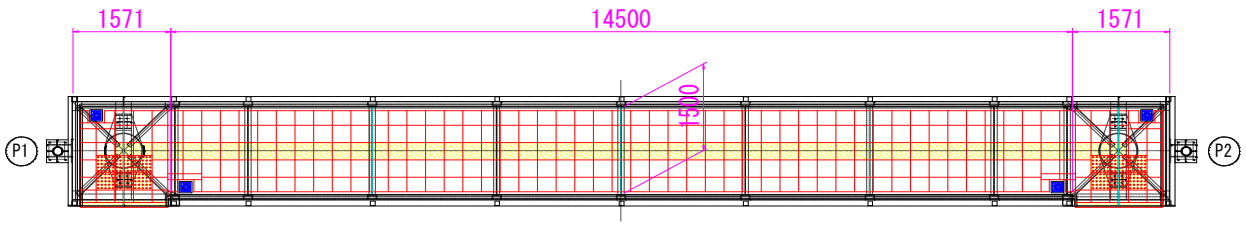

(4)セメントモルタル(1:3)

1)階段部

【1ステップ当たり】

A= 0.314*1.644 = 0.516 m2

V= 1/2*(0.030+0.040)*0.314*1.644 = 0.018 m3

階段部断面図

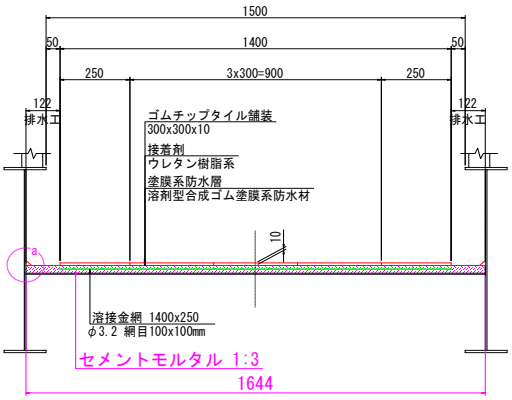

a部詳細図

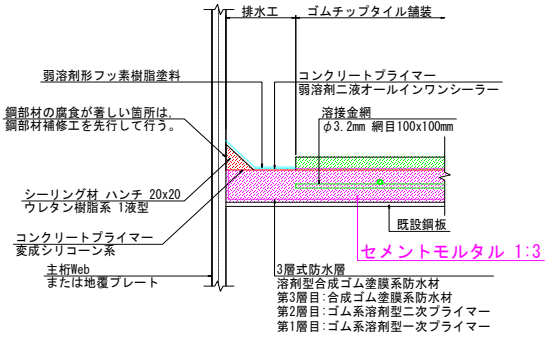

階段部舗装工詳細図

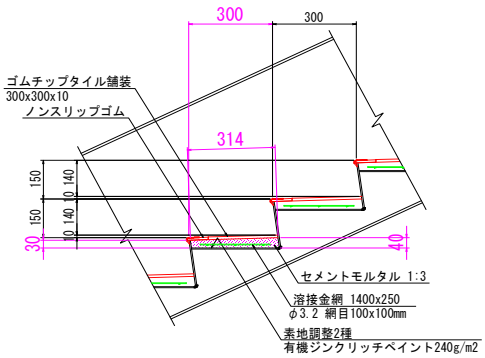

踊り場部平面図

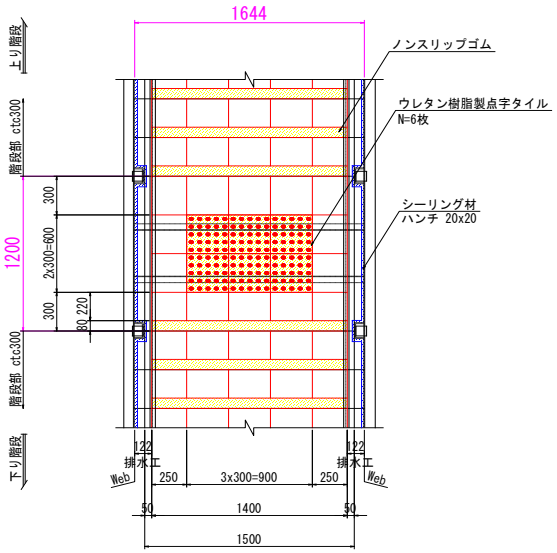

踊り場部側面図

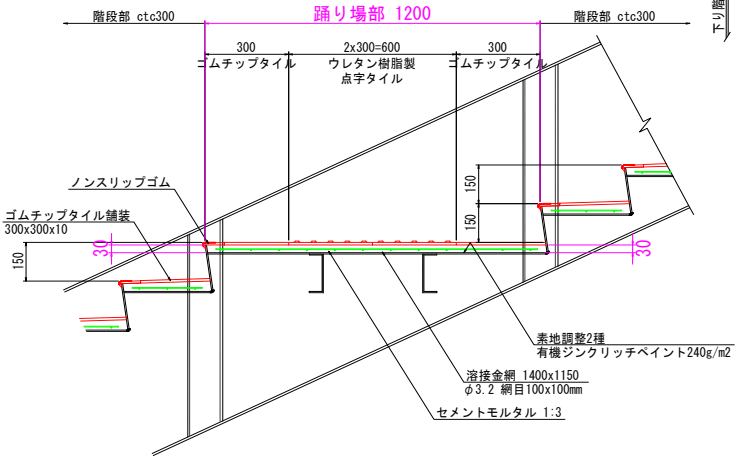

【1.0式当たり】

A1= 0.516*16*2 …階段 = 16.51 m2

A2= 1.644*1.200 …踊り場 = 1.97 m2

小計 = 18.48 m2

V1= 0.018*16*2 …階段 = 0.58 m3

V2= 1.644*1.200*0.030 …踊り場 = 0.06 m3

小計 = 0.64 m3

2)横断部(P1-P2)

P1，P2橋脚部平面図

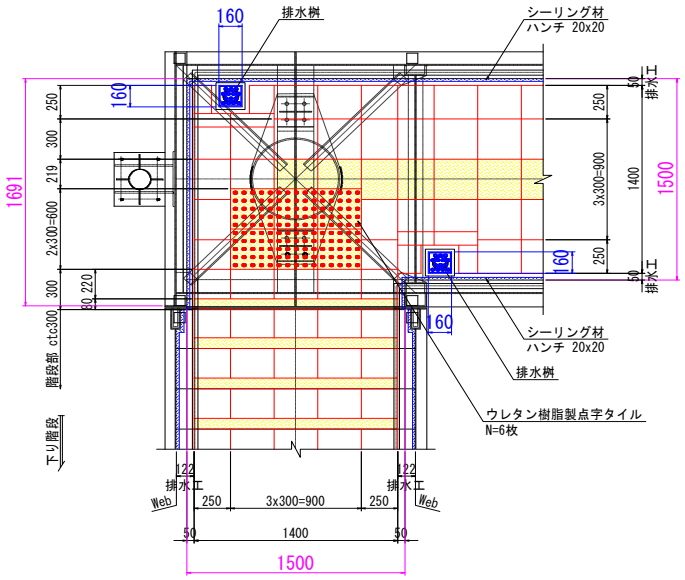

横断部断面図

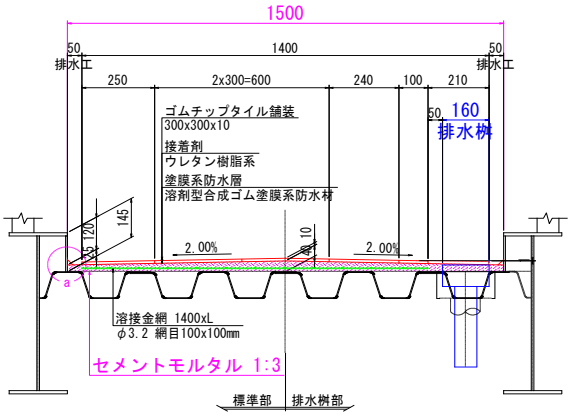

P1，P2橋脚部側面図

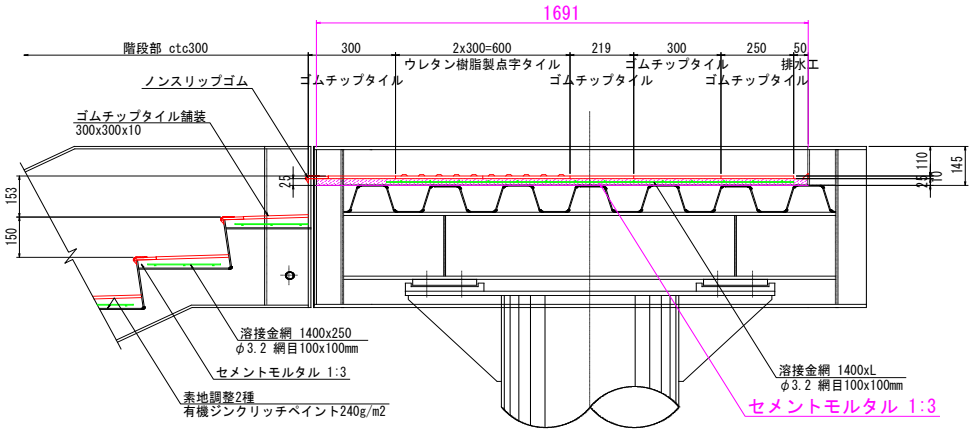

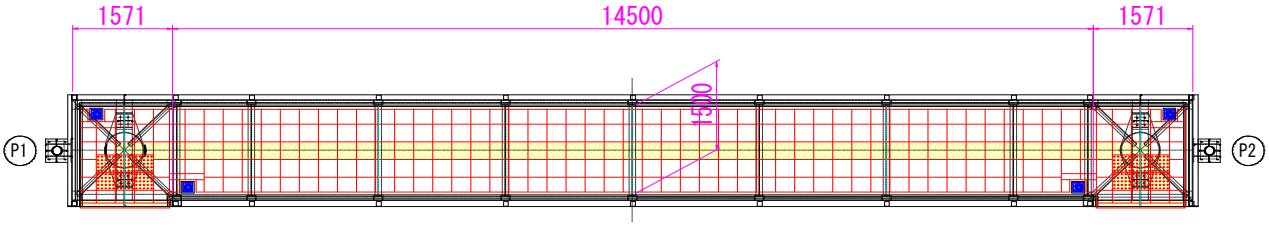

A1= 1.500*14.500		=	21.75	m2
A2= 1.571*1.691*2		=	5.31	m2
○控除				
A3= -0.160*0.160*4	…排水桝	=	-0.10	m2
	小計	=	26.96	m2
V1= 0.025*1.571*1.691*2	…橋脚接続部	=	0.13	m3
V2= 1/2*(0.040+0.025)*14.500*1.500		=	0.71	m3
○控除				
V3= -0.160*0.160*0.025*4	…排水桝	=	-0.003	m3
	小計	=	0.84	m3

(5)溶接金網(φ3.2mm 100x100mm)

1)階段部

A1= 1.400*0.250*16*2	…階段	=	11.20	m2
A2= 1.400*1.150	…踊り場	=	1.61	m2
	小計	=	12.81	m2

2)横断部(P1-P2)

A1= 4.000*1.400*3+3.100*1.400*2		=	25.48	m2

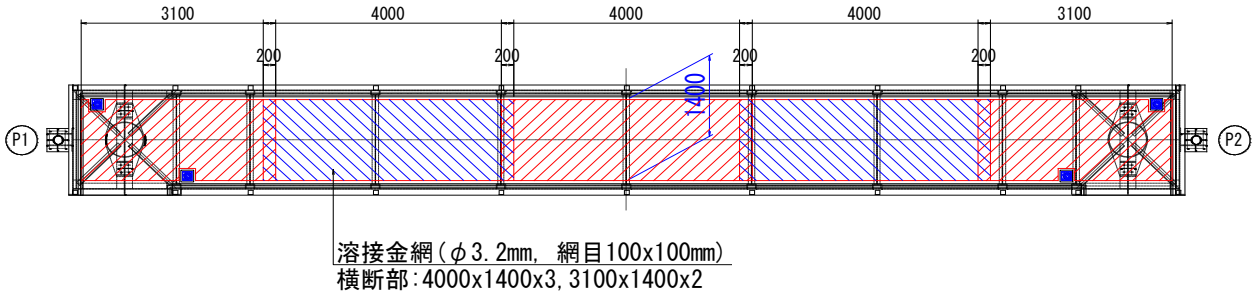

溶接金網(φ3.2mm, 網目100x100mm)
横断部:4000x1400x3, 3100x1400x2

(6)地覆際防水工(ウレタン樹脂系 1液型 1/2x20x20mm)

1)階段部

【1ステップ当たり】

L= 0.300*2+0.150*2		=	0.9	m
V= 1/2*0.020*0.020*0.90		=	0.0002	m3
V= 0.0002*10^3		=	0.2	ℓ

【1.0式当たり】

L= 0.900*16*2+1.200*2	…踊り場含む	=	31.2	m
V= 1/2*0.020*0.020*31.2		=	0.0062	m3
V= 0.0062*10^3		=	6.2	ℓ

2)横断部(P1-P2)

L= 17.641+14.500+1.700*2+0.200*2		=	35.9	m
V= 1/2*0.020*0.020*35.9		=	0.0072	m3
V= 0.0072*10^3		=	7.2	ℓ

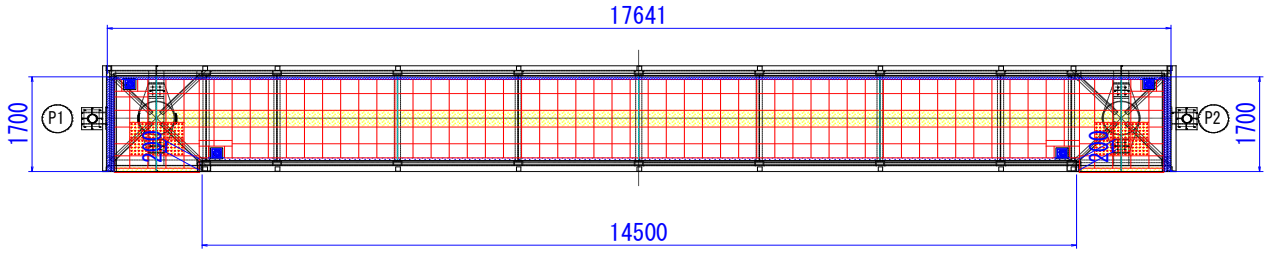

(7)弱溶剤性フッ素樹脂塗料

弱溶剤性フッ素樹脂塗料の延長は，地覆際防水工の延長を用いる。

1)階段部

【1ステップ当たり】

A= 0.300*0.050*2 = 0.030 m2

【1.0式当たり】

A= 0.030*16*2+1.200*0.050*2 …踊り場含む = 1.1 m2

2)横断部(P1-P2)

A= (17.641+14.500+1.700*2+0.200*2)*0.050 = 1.8 m2

(8)橋面防水工(3層式防水層 溶剤型合成ゴム塗膜系防水材)

橋面防水工の面積は，セメントモルタル面積と地覆接触部面積を用いる。

1)階段部

①セメントモルタル面積

A1= 18.48 = 18.48 m2

②地覆接触部面積

A2= 1/2*(0.030+0.040)*0.314*2*16*2 …階段部 = 0.70 m2

A3= 0.030*1.200*2 …踊り場 = 0.07 m2

③蹴上げ接触部面積

A4= (0.030+0.040)*1.644*16*2 …階段部 = 3.68 m2

A5= 0.030*1.644*2 …踊り場 = 0.10 m2

小計 = 23.03 m2

2)横断部(P1-P2)

①セメントモルタル面積

A1= 26.96 = 26.96 m2

②地覆接触部面積

A2= (17.641+14.500+1.700*2+0.200*2)*0.025 = 0.90 m2

小計 = 27.86 m2

(9)カッター目地

1)横断部(P1-P2)

①カッター延長

L= 1.500*3+1.691*2 = 7.88 m

②シール材(シリコーン系 10x10㎜)

V= 0.010*0.010*7.88 = 0.0008 m3

V= 0.0008*10^3 = 0.8 ℓ

カッター目地詳細図

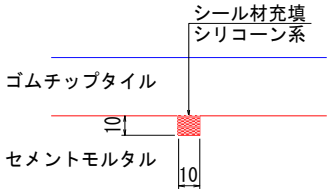

(10)シール材(シリコーン系 t=20mm)

①横断-階段接続部

L= 2.040*2	=	4.08	m
V= 0.020*0.010*4.08	=	0.0008	m3
	=	0.8	ℓ

横断-階段接続部

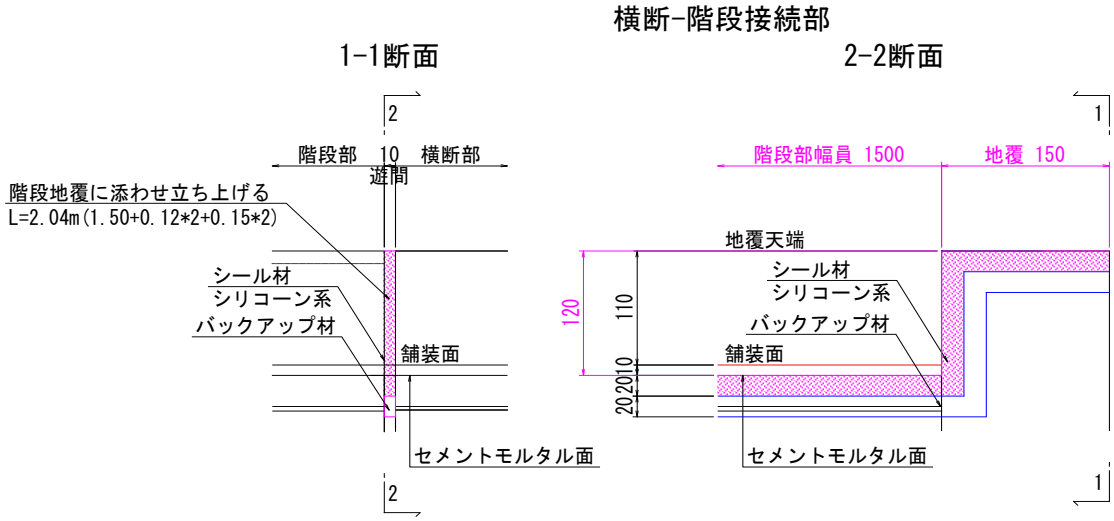

(11)バックアップ材(ポリエチレン系 t=20mm)

①横断-階段接続部

L= 2.040*2	=	4.08	m
V= 0.020*0.010*4.08	=	0.0008	m3
	=	0.8	ℓ

3. 既設舗装取り壊し工

既設舗装取り壊し工の数量集計表を下記に示す。

起点側及び終点側階段は，形状が同じであるため，共通数量として算出する。

既設舗装取り壊し工 数量集計表

工種・名称		単位	起点側階段部	横断部 P1-P2	終点側階段部	合計数量
既設舗装はぎ取り(t=10～15mm)	面 積	m2	14.89	27.09	14.89	**56.87**
既設すべり止めステップ撤去	本 数	本	34	-	34	**68**
	延 長	m	52.5	-	52.5	**105.0**
コンクリート取り壊し(無筋構造物)	体 積	m3	0.52	1.24	0.52	**2.28**
コンクリート殻(無筋構造物)	体 積	m3	0.52	1.24	0.52	**2.28**
モルタルカッター切り(150x150mm)	延 長	m	181.4	335.6	181.4	**698.4**

(1) 既設舗装はぎ取り(薄層舗装撤去 t=10～15mm)

1) 階段部(薄層舗装撤去 t=10mm)

階段部断面図

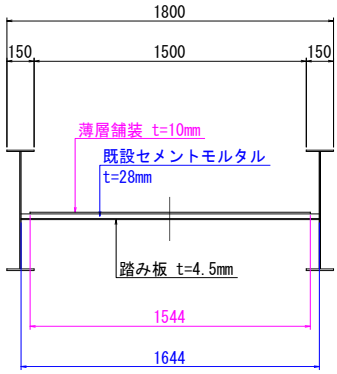

階段部側面図

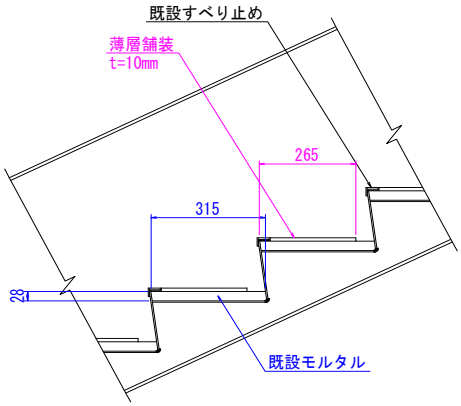

階段部踊り場側面図

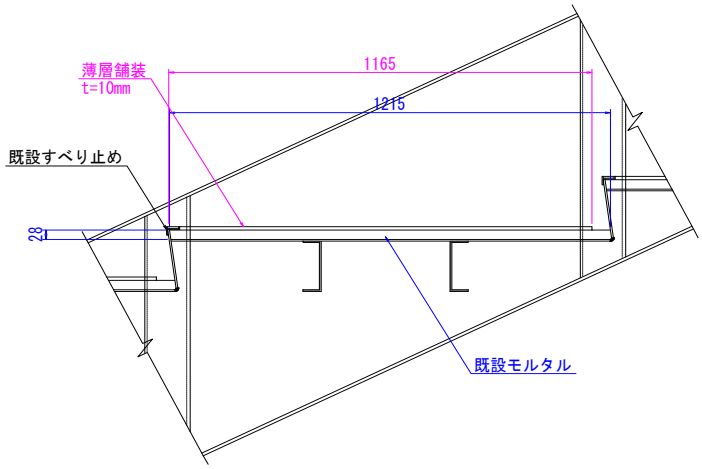

階段部接続部側面図

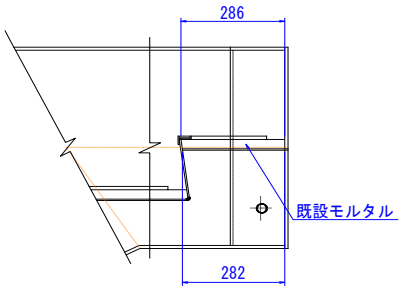

A1= 1.544*0.265*32

A2= 1.544*1.165

…階段部	=	13.09	m2
…踊り場	=	1.80	m2
小計	=	14.89	m2

2)横断部(薄層舗装撤去 t=15mm)

横断部平面図

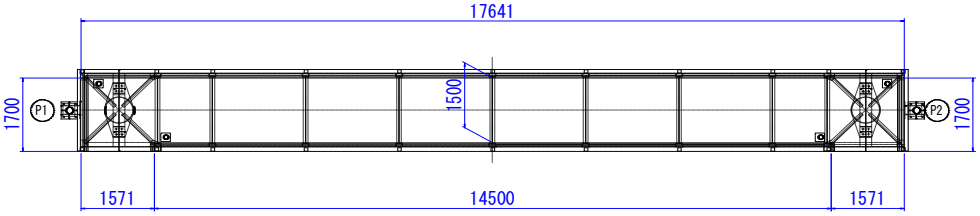

横断部断面図

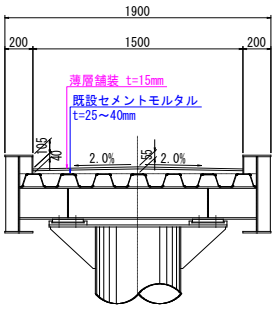

A1= 1.500*14.500			=	21.75 m2
A2= 1.571*1.700*2			=	5.34 m2
		小計	=	27.09 m2

(2)既設すべり止めステップ撤去(L=1.544m)

1)階段部

N= (16+1)*2	…階段接続部・踊り場含む		=	34 本
L= 1.544*34			=	52.50 m

(3)コンクリート取り壊し(無筋構造物)

1)階段部

V1= 1.644*0.315*0.028*31		…階段部	=	0.45 m3
V2= 1.644*1.215*0.028		…踊り場	=	0.06 m3
V3= 1.644*1/2*(0.286+0.282)*0.028		…接続部	=	0.01 m3
		小計	=	0.52 m3

2)横断部

V1= 1.500*14.500*1/2*(0.040+0.055)			=	1.03 m3
V2= 1.700*1.571*0.040*2			=	0.21 m3
		小計	=	1.24 m3

(4)コンクリート殻(無筋構造物)

1)階段部

V= 0.52	…コンクリート取り壊しより		=	0.52 m3

2)横断部

V= 1.24	…コンクリート取り壊しより		=	1.24 m3

(5)モルタルカッター切り(150x150mm)

1)階段部

L1= (1.644*(0.315/0.150-1)+0.315*(1.644/0.150-1))*31	…階段部	=	153.3	m
L2= 1.644*(1.215/0.150-1)+1.215*(1.644/0.150-1)	…踊り場	=	23.8	m
L3= 1.644*(0.286/0.150-1)+0.286*(1.644/0.150-1)	…接続部	=	4.3	m
	小計	=	181.4	m

2)横断部

L1= 1.500*(14.50/0.150-1)+14.500*(1.500/0.150-1)		=	274.0	m
L2= (1.500*(1.700/0.150-1)+1.700*(1.500/0.150-1))*2		=	61.6	m
	小計	=	335.6	m

モルタルカッター切り要領図

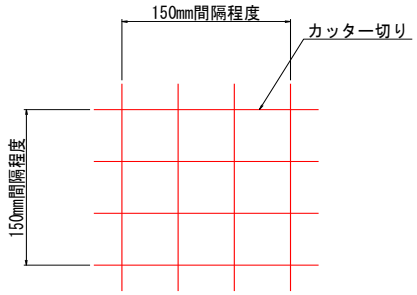

4. 排水装置取替工

排水装置取替工の数量集計表を下記に示す。

排水装置取替工 数量集計表

工種・名称		単位	P1橋脚	P2橋脚	合計数量
排水桝					
排水桝	ステンレス排水桝	基	2	2	4
排水管					
インクリーザ	DV-IN-100mmx75mm	個	2	2	4
フレキシブル塩ビ管	100A L=1000mm(屋外排水用)	本	1	1	2
フレキシブル塩ビ管	100A L=1500mm(屋外排水用)	本	1	1	2
排水管取付		m	8.7	8.6	17.3
既設排水管撤去		m	5.8	5.8	11.6
排水管	VP 100A	m	5.3	5.2	10.5
45° Y	DV-45Y-100mm	個	3	3	6
45° エルボ	DV-45L-100mm	個	4	4	8
取付金具					
鋼材	t≦38mm SS400	kg	1.6	1.6	3.2
	t≦38mm SM400	kg	0.3	0.3	0.6
ボルト	M12x45 2WS	本	2	2	4
ナット	M12 1種	個	2	2	4
ナット	M12 3種	個	2	2	4
すみ肉溶接	脚長 4mm 脚長6mm換算	m	0.09	0.09	0.2
目皿	t=12mm 14-φ20孔	枚	2	2	4
排水桝取付金具					
削孔	φ14.5 L=45mm	孔	4	4	8
本体打込み式アンカー	M10x40	本	4	4	8
モルタル充填	1:3	m3	0.004	0.004	0.008
既設排水装置撤去					
撤去箇所		箇所	4		4
ガス切断		m	2.9		2.9
撤去重量	既設排水桝	kg	11.4		11.4
	既設排水樋	kg	99.3		99.3

P1橋脚及びP2橋脚は，流末部の排水管(VP 100A)を除いて形状が同じであるため，排水管(VP 100A)以外を共通数量として算出する。

(1)P1，P2橋脚

P1橋脚
平面図

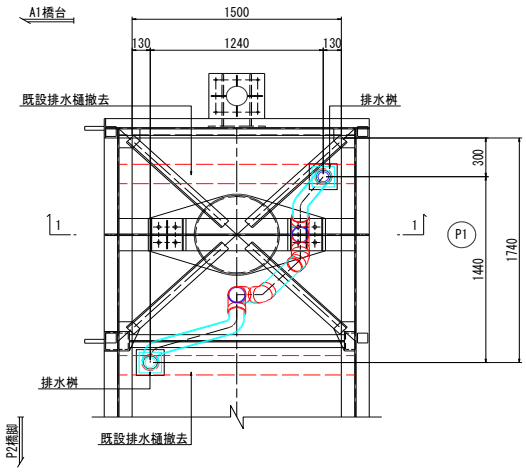

P2橋脚
平面図

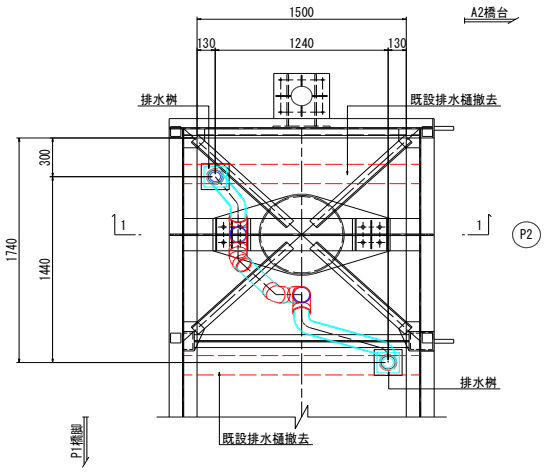

正面図(1-1)

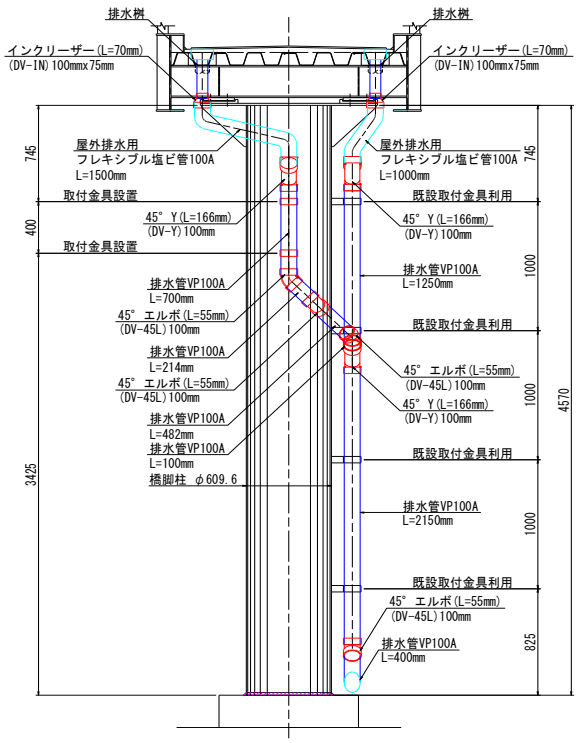

正面図(1-1)

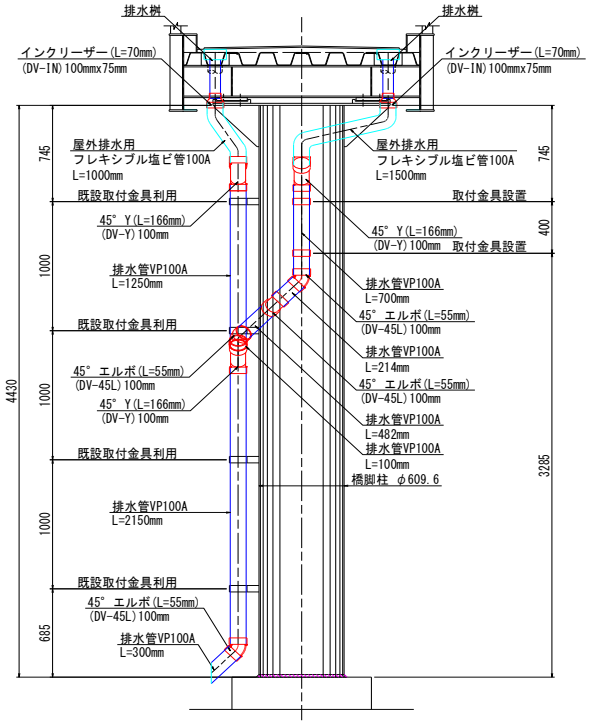

取付金具詳細図

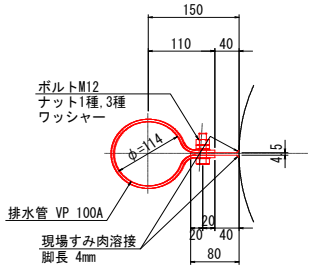

取付金具 1.0箇所当たり
(製作数 N=2.0基)
1 - PL 50 x 4.5 x 446 (SS400)
1 - PL 50 x 4.5 x 80 (SM400)
1 - ボルト M12x45 (2-W付)
1 - ナット 1種
1 - ナット 3種

排水装置補修内容一覧表

名称	仕様・規格	単位	P1側	P2側	備考
排水桝	ステンレス排水桝	基	2	2	
インクリーザー	DV-IN-100mmx75mm	個	2	2	
フレキシブル塩ビ管	100A L=1000mm(屋外排水用)	本	1	1	
フレキシブル塩ビ管	100A L=1500mm(屋外排水用)	本	1	1	
排水管	VP100A	m	5.3	5.2	
45° Y	DV-45Y-100mm	個	3	3	
45° エルボ	DV-45L-100mm	個	4	4	
取付金具	t≦38mm SS400，SM400	基	2	2	

1)排水桝(ステンレス排水桝)

N= 2		=	2 基

2)排水管取付

L1= 0.070*2+1.000+1.500+5.300+0.166*3+0.055*4	…P1橋脚		8.7 m
L2= 0.070*2+1.000+1.500+5.200+0.166*3+0.055*4	…P2橋脚		8.6 m

3)既設排水管撤去

L1= 0.151*2+0.475+0.983+4.072	…P1橋脚		5.8 m
L2= 0.151*2+0.983+0.475+4.057	…P2橋脚		5.8 m

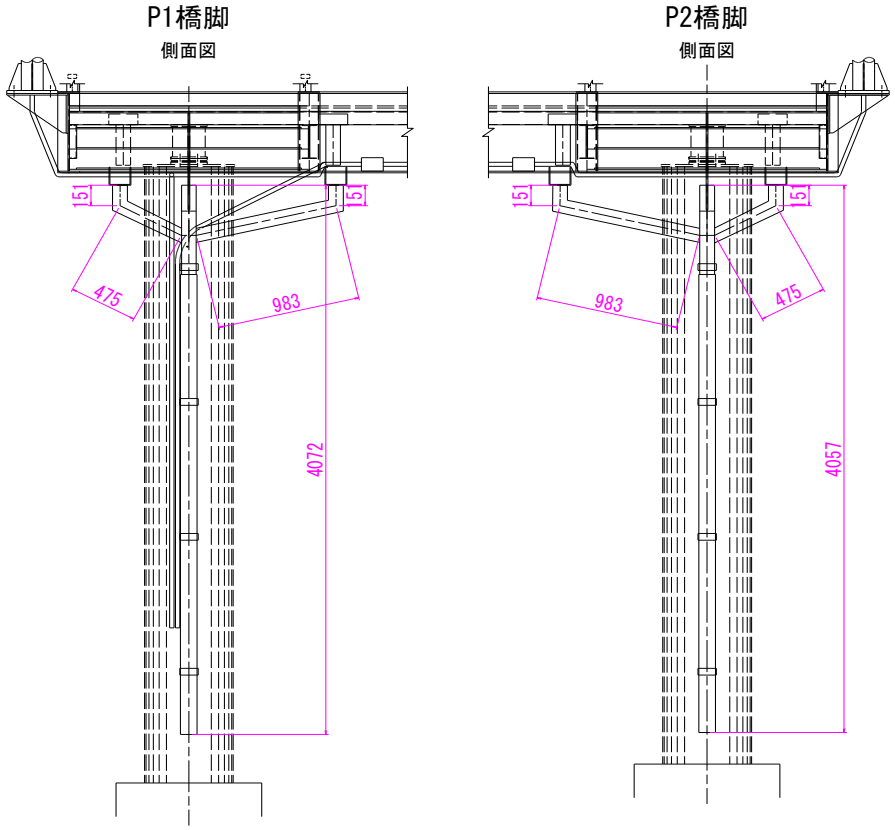

4)排水管

排水管(VP 100A)のみP1橋脚とP2橋脚の数量が異なるため，個別に算出する。

①インクリーザー(DV-IN-100mmx75mm)

N= 2		=	2 個

②フレキシブル塩ビ管(100A L=1000mm(屋外排水用))

N= 1		=	1 本

③フレキシブル塩ビ管(100A L=1500mm(屋外排水用))

N= 1		=	1 本

④排水管(VP 100A)

L= 0.700+0.214+0.482+0.100+1.250+2.150+0.400	…P1橋脚	=	5.3 m
L= 0.700+0.214+0.482+0.100+1.250+2.150+0.300	…P2橋脚	=	5.2 m

⑤45° Y(DV-45Y-100mm)

N= 3		=	3 個

⑥45° エルボ(DV-45L-100mm)

N= 4		=	4 個

5)取付金具(N=2基)

①PL 50x4.5x446(t≦38mm SS400)

W= 0.050*0.0045*0.446*7850*2 = 1.6 kg

②PL 50x4.5x80(t≦38mm SM400)

W= 0.050*0.0045*0.080*7850*2 = 0.3 kg

③ボルト M12x45(2-W付)

N= 1*2 = 2 本

④ナット M12(1種)

N= 1*2 = 2 個

⑤ナット M12(3種)

N= 1*2 = 2 個

⑥溶接延長(すみ肉溶接 脚長 4mm 脚長6mm換算延長)

L= 0.050*2*0.444*2 = 0.09 m

※換算係数：0.444 ﾃﾞｻﾞｲﾝﾃﾞｰﾀﾌﾞｯｸより

排水桝詳細図

平面図(1-1)

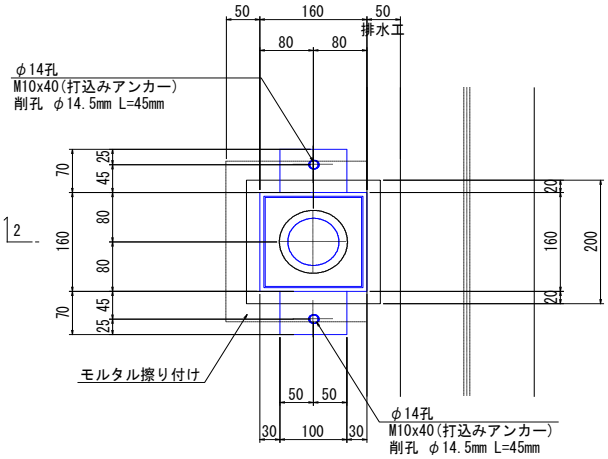

目皿詳細図

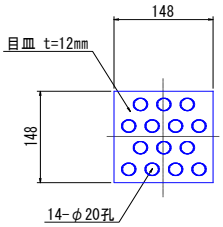

側面図(2-2)

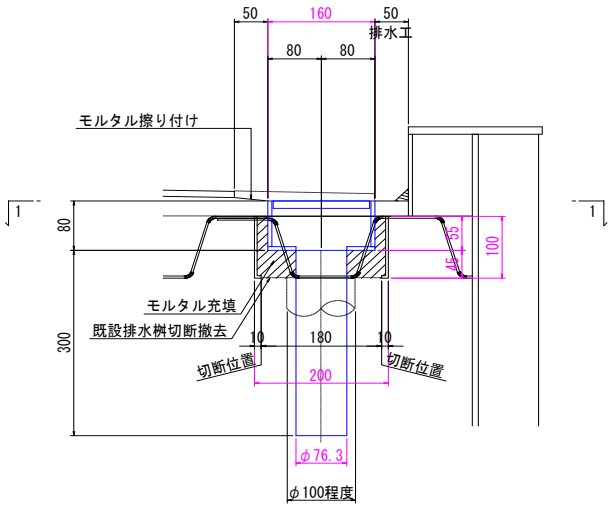

排水桝固定部(参考図)

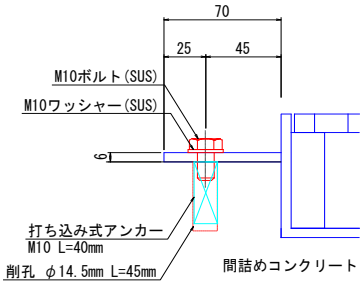

6) 目皿(t=12mm 14-φ20孔)

N= 2 = 2 枚

7) 削孔(φ14.5 L=45mm)

N= 2*2 = 4 孔

8) 本体打込み式アンカー(M10x40)

N= 2*2 = 4 本

9) モルタル充填(1:3)

【1.0箇所当たり】

V1= 0.200*0.200*0.100 = 0.004 m3

V2= -(0.160*0.160*0.055+1/4*0.0763^2*π*0.045) = -0.002 m3

小計 = 0.002 m3

【1.0式当たり】

V= 0.0020*2 = 0.004 m3

(2)既設排水設備撤去

1)撤去箇所

N= 2+2 = 4 箇所

2)既設排水桝切断(ガス切断)

L= 0.180*4*4 = 2.88 m

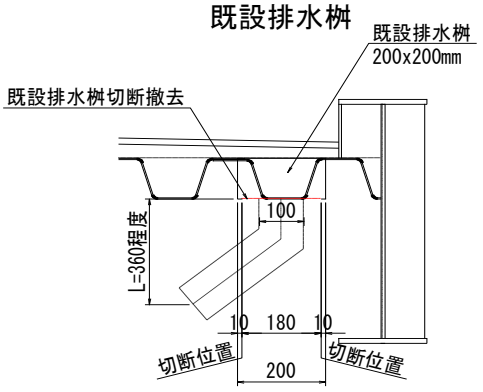

3)既設排水桝撤去重量(t=3.2mm)

【1.0箇所当たり】

W= 0.100*π*0.0032*0.360*7850 = 2.84 kg

【1.0式当たり】

W= 2.84*4 = 11.36 kg

4)排水樋撤去重量(t=6.0mm)(施工時に寸法計測後の精算数量)

【1.0箇所当たり】

W1= (1.691*0.030+1/2*1.155*0.105+0.100*0.105+1/2*0.245*0.105)*0.006*7850*2

= 12.69 kg

W2= 0.150*(0.0955*2+1.159+0.100+0.267)*0.006*7850 = 12.13 kg

小計 = 24.82 kg

【1.0式当たり】

W= 24.82*4 = 99.28 kg

既設排水樋

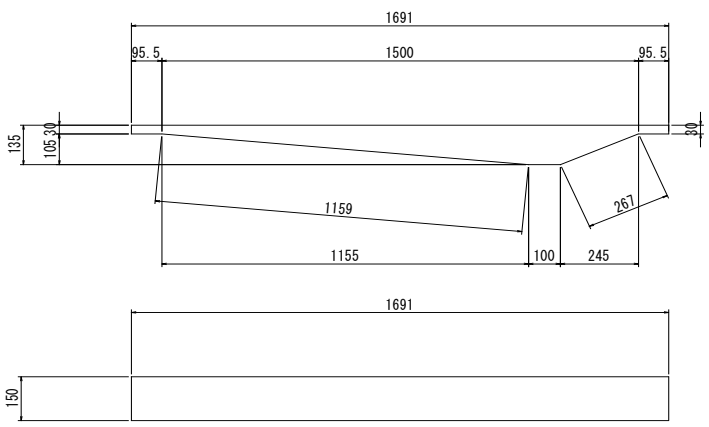

5.側板工

(1)裾隠し板(ポリカーボネート:t=3mm H=400mm)

設置箇所は詳細図を参照すること。

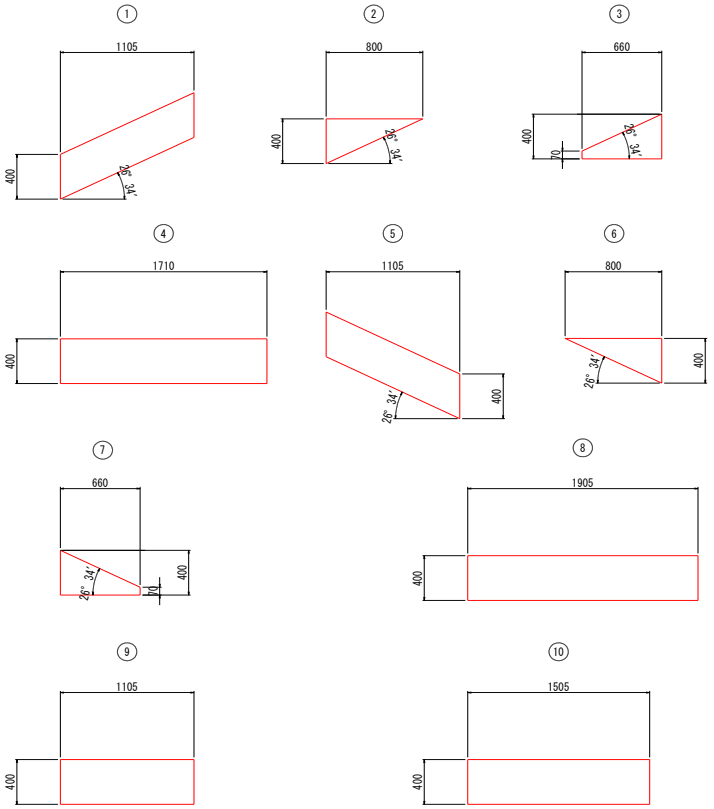

1)第1径間階段部

G1主桁

A1= 0.400*1.105*4	…①	=	1.768	m2
A2= 1/2*0.400*0.800	…②	=	0.160	m2
A3= 1/2*(0.070+0.400)*0.660	…③	=	0.155	m2
A4= 0.400*1.710	…④	=	0.684	m2

G2主桁

A5= 0.400*1.105*4	…⑤	=	1.768	m2
A6= 1/2*0.400*0.800	…⑥	=	0.160	m2
A7= 1/2*(0.070+0.400)*0.660	…⑦	=	0.155	m2
	小計	=	4.850	m2

2)第2径間横断部

A1= 1.905*0.400*12	…⑧	=	9.144	m2
A2= 1.105*0.400*3	…⑨	=	1.326	m2
A3= 1.505*0.400*1	…⑩	=	0.602	m2
	小計	=	11.072	m2

3)第3径間階段部

G2主桁

A1= 0.400*1.105*4	…①	=	1.768	m2
A2= 1/2*0.400*0.800	…②	=	0.160	m2
A3= 1/2*(0.070+0.400)*0.660	…③	=	0.155	m2
	小計	=	2.083	m2
	合計	=	18.01	m2

(2) 目隠し板(ポリカーボネート:t=3mm)

設置箇所は詳細図を参照すること。

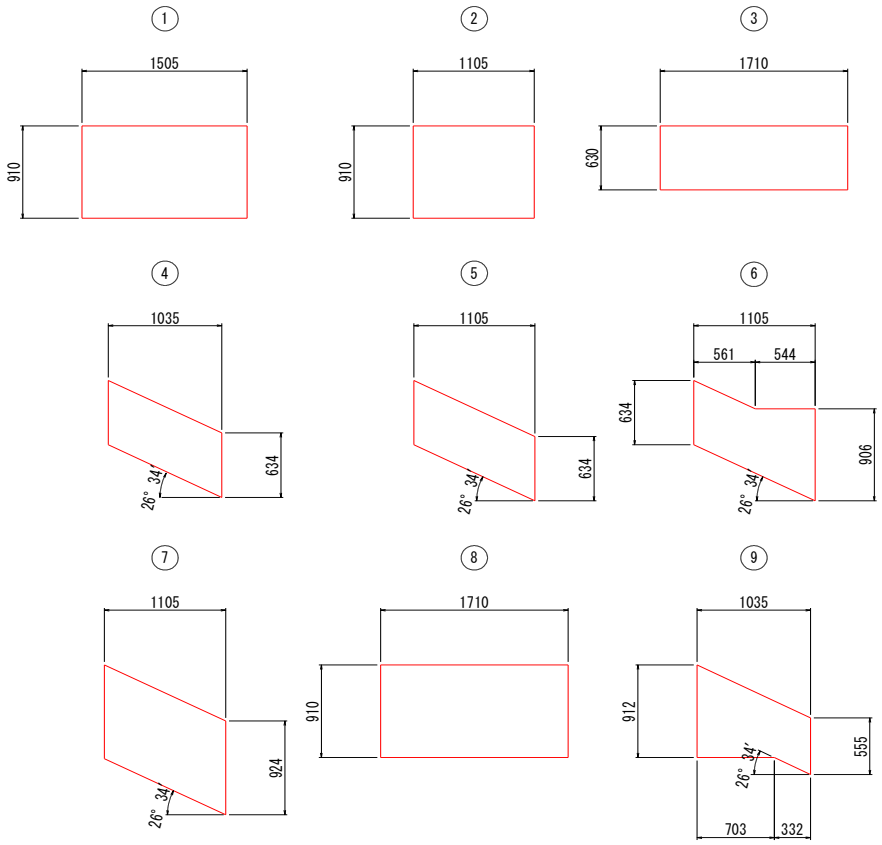

目隠し板数量表

番号	材質	厚み (mm)	数量 (枚)
①	ポリカーボネート板	3.0	1
②	ポリカーボネート板	3.0	1
③	ポリカーボネート板	5.0	1
④	ポリカーボネート板	5.0	1
⑤	ポリカーボネート板	5.0	3
⑥	ポリカーボネート板	5.0	1
⑦	ポリカーボネート板	5.0	4
⑧	ポリカーボネート板	3.0	1
⑨	ポリカーボネート板	3.0	1
⑩	ポリカーボネート板	3.0	8

1) 第2径間横断部

A1= 1.505*0.910	…①	=	1.370	m2
A2= 1.105*0.910	…②	=	1.006	m2
	小計	=	2.376	m2

2) 第3径間階段部

A1= 1.710*0.910	…⑧	=	1.556	m2
A2= 0.332*0.555+1/2*(0.555+0.912)*0.703	…⑨	=	0.700	m2
A3= 1.105*0.561*8	…⑩	=	4.959	m2
	小計	=	7.215	m2
	合計	=	9.59	m2

(3)目隠し板(ポリカーボネート:t=5mm)

設置箇所は詳細図を参照すること。

1)第3径間階段部

A1= 1.710*0.630	…③	=	1.077	m2
A2= 1.035*0.634	…④	=	0.656	m2
A3= 1.105*0.634*3	…⑤	=	2.102	m2
A4= 0.561*0.634+1/2*(0.634+0.906)*0.544	…⑥	=	0.775	m2
A5= 1.105*0.924*4	…⑦	=	4.084	m2
	合計	=	8.69	m2

(4)既設目隠し板・裾隠し板撤去工

1)目隠し板(PVCと推定:t=5.0mm)

A1= 1.905*0.650	=	1.238	m2
A2= 6.043*0.576	=	3.481	m2
A3= 1/2*(0.644+0.921)*0.555	=	0.434	m2
A4= 5.478*0.835	=	4.574	m2
合計	=	9.727	m2

第2径間・第3径間
G1主桁側面図

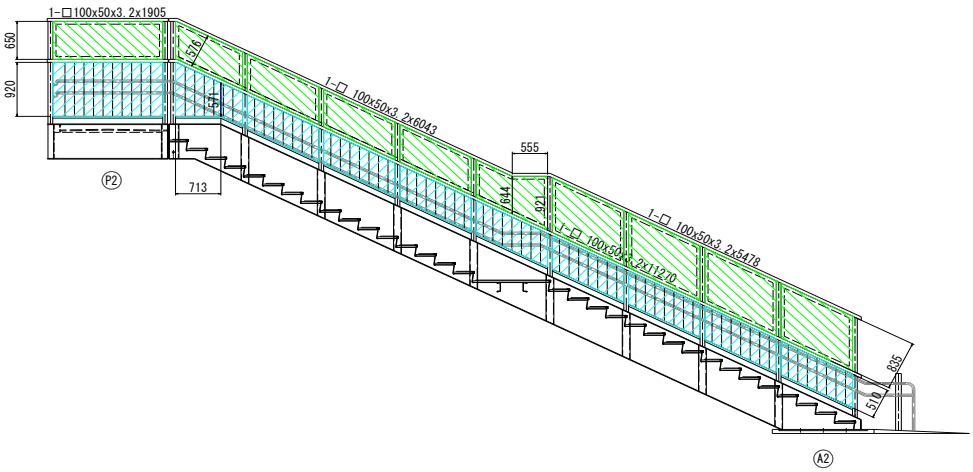

2)裾隠し板

①横断部(PVCと推定:t=3mm H=500mm)

A1= 0.500*(1.525*2+1.125*2+1.925*6)	…G1側高欄延長より	=	8.425	m2
A2= 0.500*(1.125*2+1.925*6)	…G2側高欄延長より	=	6.900	m2

②終点側階段部(PVCと推定:t=3mm)

A3= 1.905*0.920	=	1.753	m2
A4= 1/2*(0.920+0.571)*0.713	=	0.532	m2
A5= 11.270*0.510	=	5.748	m2
合計	=	23.358	m2

3)既設目隠し板撤去重量(PCVと推定:t=5mm)

W= 9.727*0.005*1.2	=	0.06	kg

4)既設裾隠し板撤去重量(PVCと推定:t=3mm)

W= 23.358*0.003*1.2	=	0.08	kg

6. 鋼部材補修工

鋼部材補修工の数量算出根拠を下図に示す。

紫外線硬化型FPRシート張付け位置図
横断部平面図

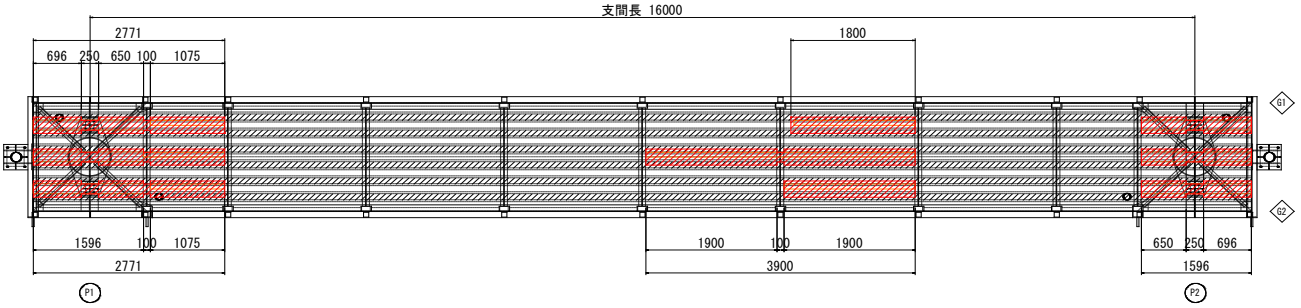

起点側階段正面図

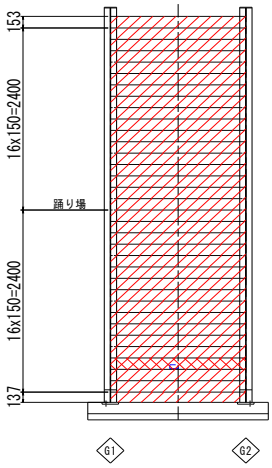

終点側階段正面図

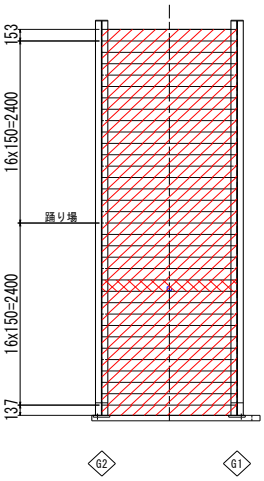

鋼部材断面修復工詳細図
床版下面

中間部

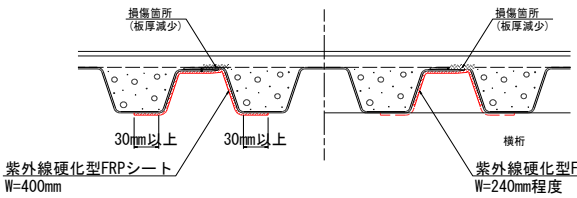

横桁部

階段部

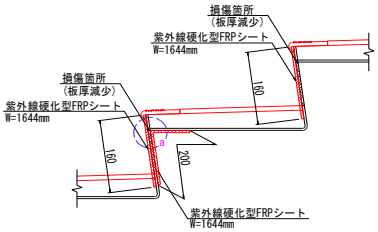

(1) 紫外線硬化型FRPシート設置工(紫外線照射有り)

1) 蹴上部

A1= 0.160*1.644*34*2	…板厚減少部	=	17.89	m2
A2= 0.200*1.644*(1+1)	…孔食部	=	0.66	m2
	小計	=	18.55	m2

2) 床版下面

A1= ((0.696+0.650+1.075)*0.400+(0.250+0.100)*0.240)*3	=	3.16	m2
A2= 1.800*0.400	=	0.72	m2
A3= (1.900+1.900)*0.400+0.100*0.240	=	1.54	m2
A4= 1.900*0.400	=	0.76	m2
A5= ((0.650+0.696)*0.400+0.250*0.240)*3	=	1.80	m2
小計	=	7.98	m2

階段部側面図

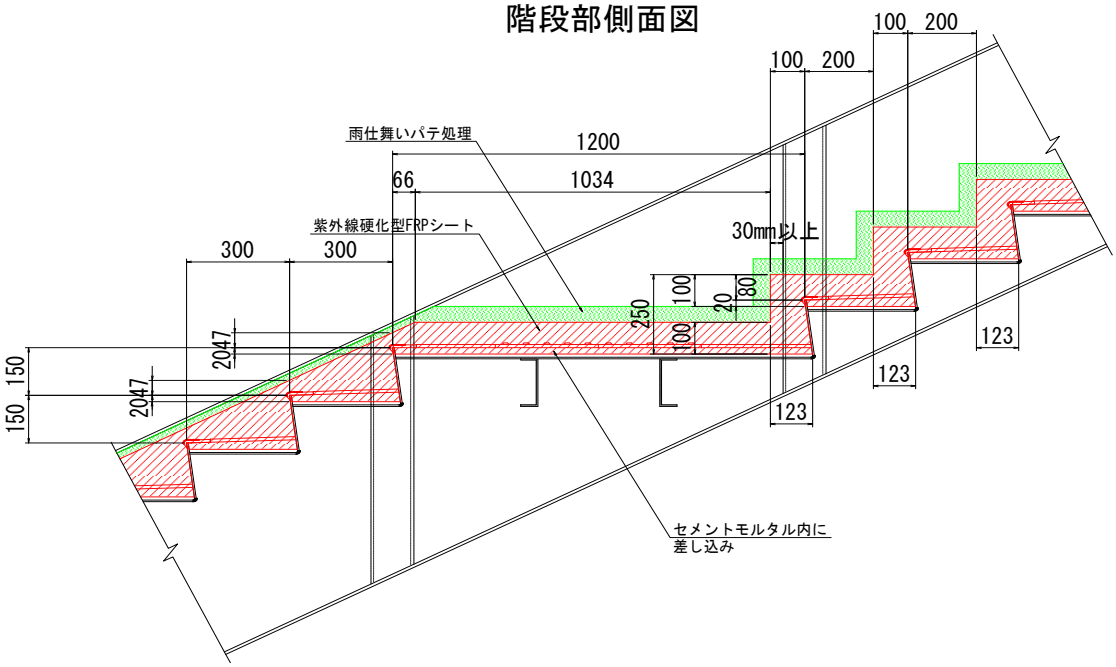

3)階段主桁

A1= (1/2*(0.047+0.150)+0.020)*0.300*16*2	…階段部	=	1.14	m2
A2= (1/2*(0.123+0.100)*0.250+0.200*0.100)*16*2	…階段部	=	1.53	m2
A3= (1/2*(0.020+0.047+0.100)*0.066+1.034*0.100+1/2*(0.123+0.100)*0.250)*2				
	…踊り場	=	0.27	m2
	小計	=	2.94	m2
	合計	=	29.47	m2

(2)支承ナット取替工

1)A2橋台支承

ナット M24(1種)

N= 3	=	3	個

7.下部工補修工

(1)橋脚基部シール工(シリコーン系 1液型 1/2x20x20mm)

P1, P2橋脚基部シール工

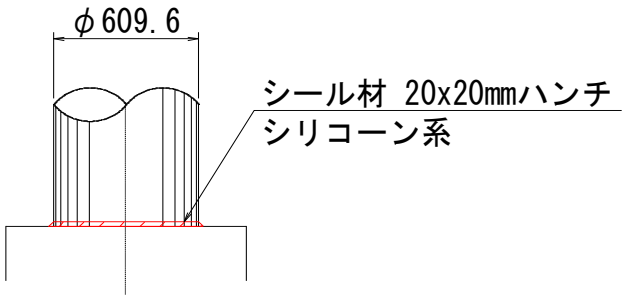

【1.0式当たり】

L= 0.6096*π*2	=	3.83	m
V= 1/2*0.020*0.020*3.8	=	0.001	m3
V= 0.001*10^3	=	1.0	ℓ

8.防鳥対策工

(1)防鳥ネット(ポリエチレン 25mmx25mm)

防鳥対策工平面図

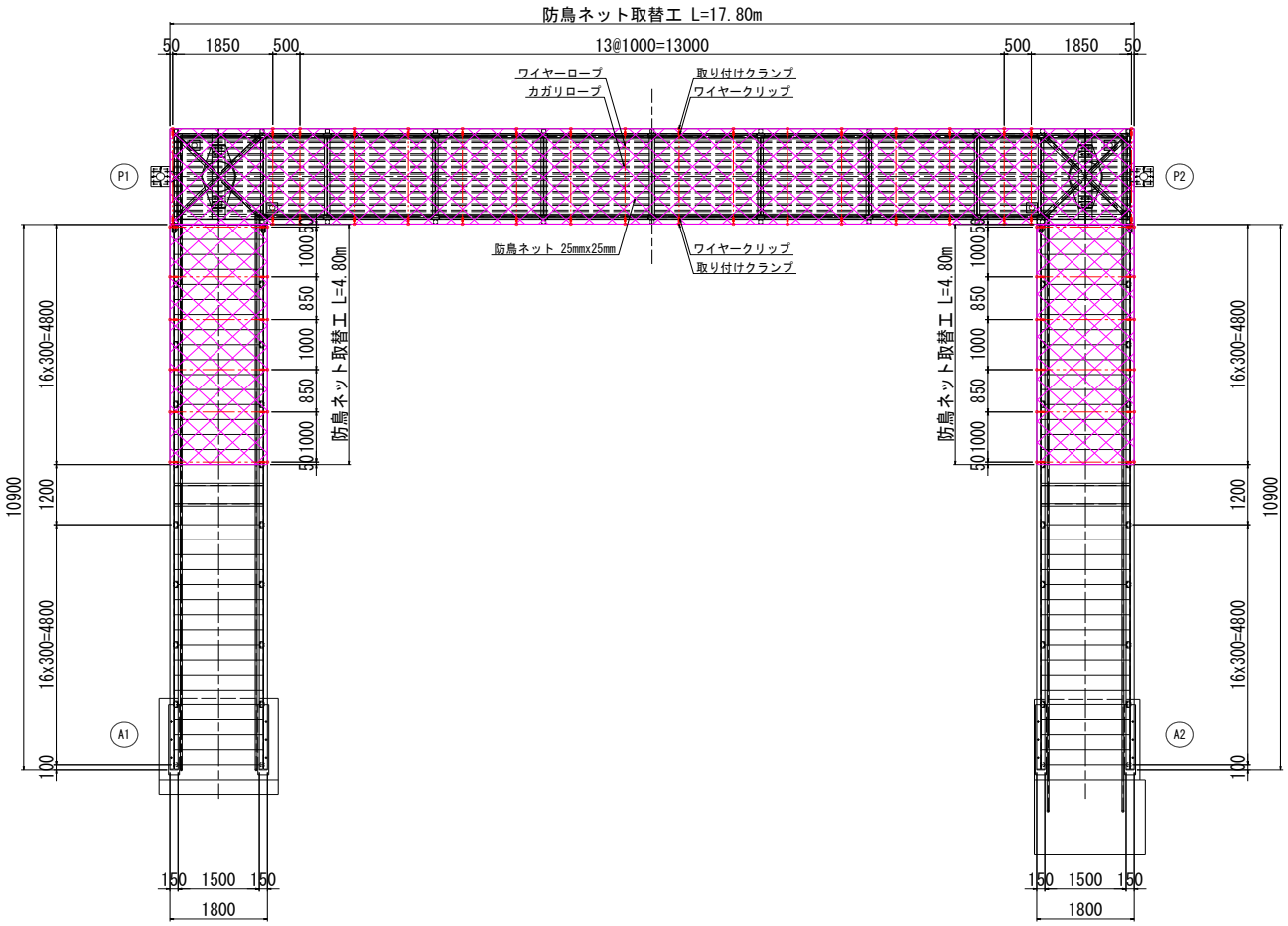

防鳥ネット取り付け要領図

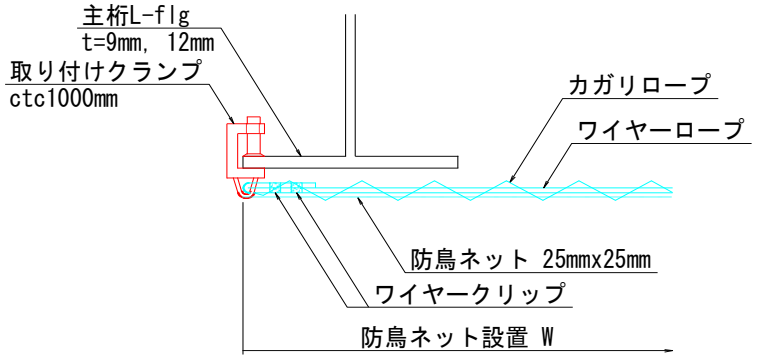

【1.0式当たり】

A1= 1.900*17.800

A2= 1.800*4.800*2

…横断部	=	33.82	m2
…階段部	=	17.28	m2
小計	=	51.10	m2

9. 照明灯取替工

照明灯取替工の数量算出根拠を下図に示す。

平面図

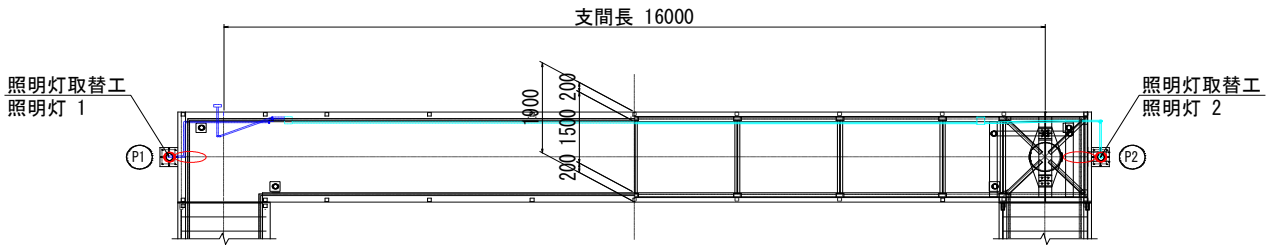

凡例

記号	名称	規格	数量
	照明灯 1	LED歩道用照明器具 : LXRA1/2-30W-3、歩道用照明柱 : H=4.0m、自動点滅器共架	1本
	照明灯 2	LED歩道用照明器具 : LXRA1/2-30W-3、歩道用照明柱 : H=4.0m	1本

照明灯設置図(照明灯1)

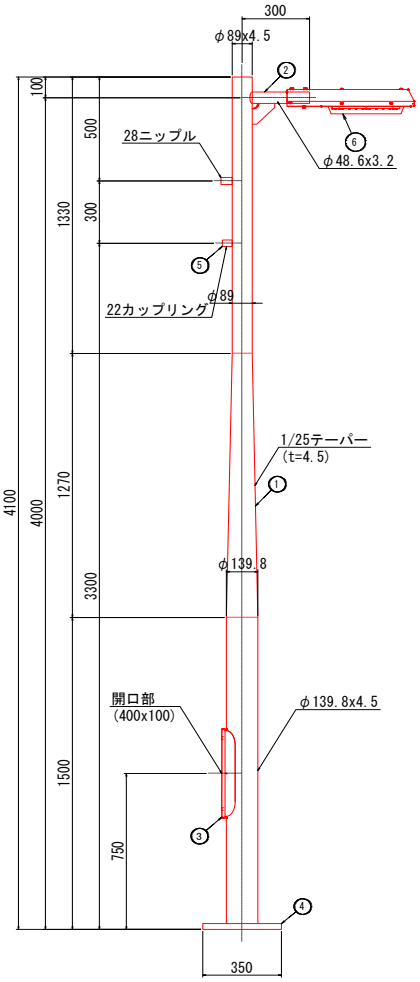

照明灯設置図(照明灯2)

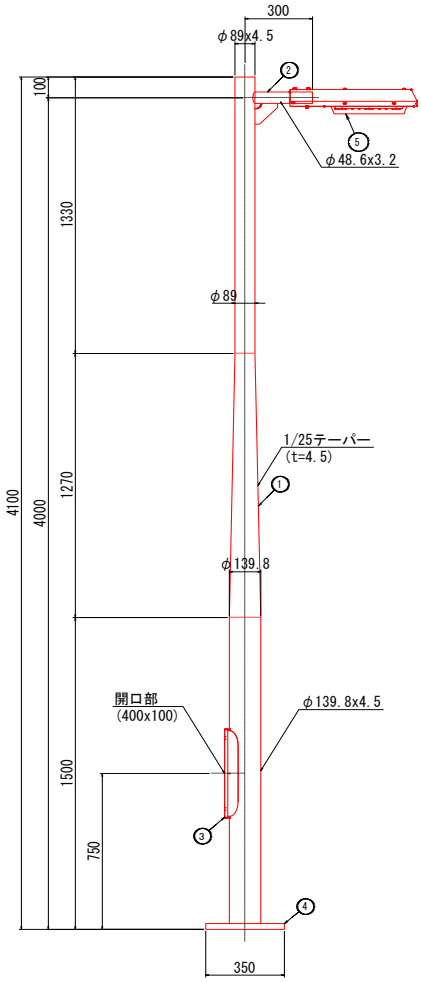

ポール仕様一覧 (照明灯1)

番号	部 品 名	個数	材 質	摘 要
1	ポール	1	テーパーポール t4.5	溶融亜鉛メッキ
2	アーム	1	φ48.6 t3.2	溶融亜鉛メッキ
3	蓋	1	SS t3.2	溶融亜鉛メッキ
4	ベースプレート	1	SS t28	溶融亜鉛メッキ
5	22mmカップリング	1	SS	溶融亜鉛メッキ
6	LED照明器具	1	アルミなど	電源装置一体型

ポール仕様一覧 (照明灯2)

番号	部 品 名	個数	材 質	摘 要
1	ポール	1	テーパーポール t4.5	溶融亜鉛メッキ
2	アーム	1	φ48.6 t3.2	溶融亜鉛メッキ
3	蓋	1	SS t3.2	溶融亜鉛メッキ
4	ベースプレート	1	SS t28	溶融亜鉛メッキ
5	LED照明器具	1	アルミなど	電源装置一体型

図：数量計算根拠図

(1)設備据付工

【1.0式当たり】

1)据付箇所

N= 2 = 2 箇所

2)照明灯1

①LED歩道用照明器具

N= 1 = 1 基

②歩道用照明柱(H=4.0m)

N= 1 = 1 本

③ジョイントユニット(EFMT68-15A)

N= 1 = 1 個

④自動点滅器(PBM2006F-B)

N= 1 = 1 個

⑤引込バンド

N= 1 = 1 個

3)照明灯2

①LED歩道用照明器具

N= 1 = 1 基

②歩道用照明柱(H=4.0m)

N= 1 = 1 本

③ジョイントユニット(EFMN68-15A)

N= 1 = 1 個

4)既設照明柱撤去

N= 2 = 2 本

5)既設照明柱撤去重量(60kg/本(推定))

N= 60*2 = 120 kg

(2)取付金具

【1.0式当たり】

1)ボルト M12x75(2PW付)

N= 4*2 = 8 本

2)ナット M12(1種)

N= 4*2 = 8 個

3)ナット M12(3種)

N= 4*2 = 8 個

ベースプレート詳細図

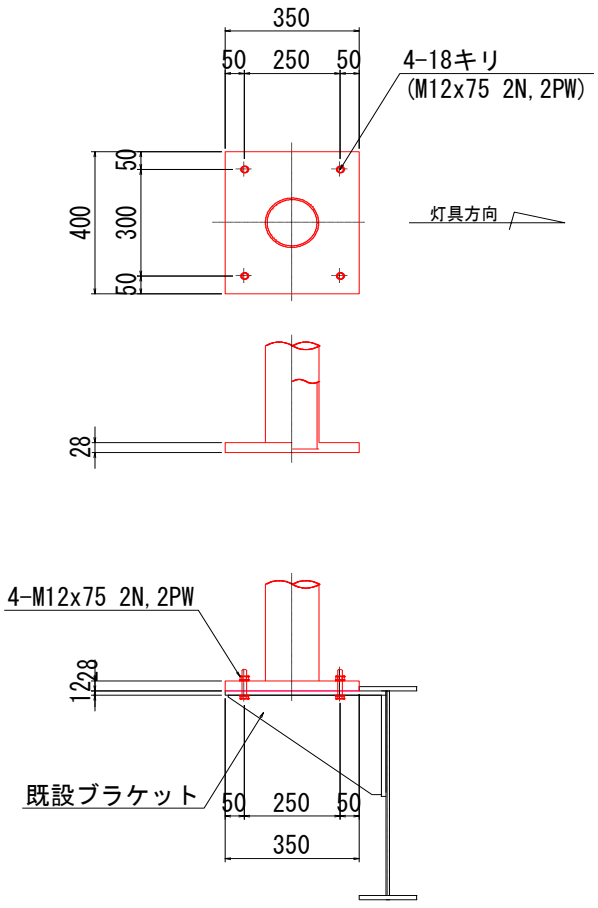

11.運搬処理工

(1)殻運搬処理

1)無筋コンクリート

【1.0式当たり】

V= 2.28	…既設舗装取り壊し	=	2.28	m3

t当たり数量(2.35t/m3)

W= 2.28*2.35		=	5.36	t

(2)側板処理

W= 0.06+0.08	…側板工	=	0.14	kg

(3)スクラップ重量

数量詳細は，数量集計表(備考欄)の計算書を参照。

部材名称	重量	備考
既設排水装置		
排水桝	11.4 kg	排水装置取替工
排水樋	99.3 kg	排水装置取替工
既設照明灯	120.0 kg	照明灯取工
合計	230.7 kg	
	0.23 t	

13. 仮設工

(1) 足場工数量集計

足場工の数量集計表を以下に示す。

工種・名称		単位	起点側階段部	横断部			終点側階段部	合計数量
				P1橋脚	P1-P2	P2橋脚		
吊足場(桁高h＜1.5) 塗替足場	面 積	m2	5	-	37	-	-	**42**
単管足場	面 積	掛m2	56	-	-	-	109	**165**
単管足場 シート張防護	面 積	m2	75	-	-	-	145	**220**
単管足場 シート張防護 (湿式剥離剤工用養生シート)	面 積	m2	100	-	-	-	180	**280**
吊足場(側面・床面) 湿式剥離剤工用養生シート工	面 積	m2	5	-	37	-	-	**42**
吊足場(天井) 湿式剥離剤工用養生シート工	面 積	m2	5	-	37	-	-	**42**
枠組足場	面 積	掛m2	-	28	-	27	-	**55**
枠組足場 シート張防護	面 積	m2	0	31	-	30	-	**61**
枠組足場 シート張防護 (湿式剥離剤工用養生シート)	面 積	m2	0	31	-	30	-	**61**
ポリカーボネート (t=5mm)	面 積	m2	27	-	-	-	-	**27**
標識撤去・復旧 (3070x780mm)	個 数	基	-	-	2	-	-	**2**
標識撤去・復旧 (2420x1350mm)	個 数	基	-	-	1	-	-	**1**

(2) 足場設置工

側面図

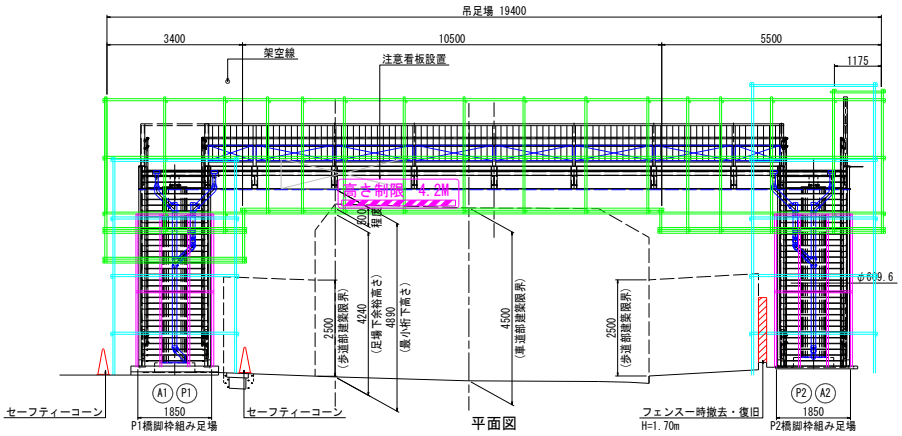

平面図

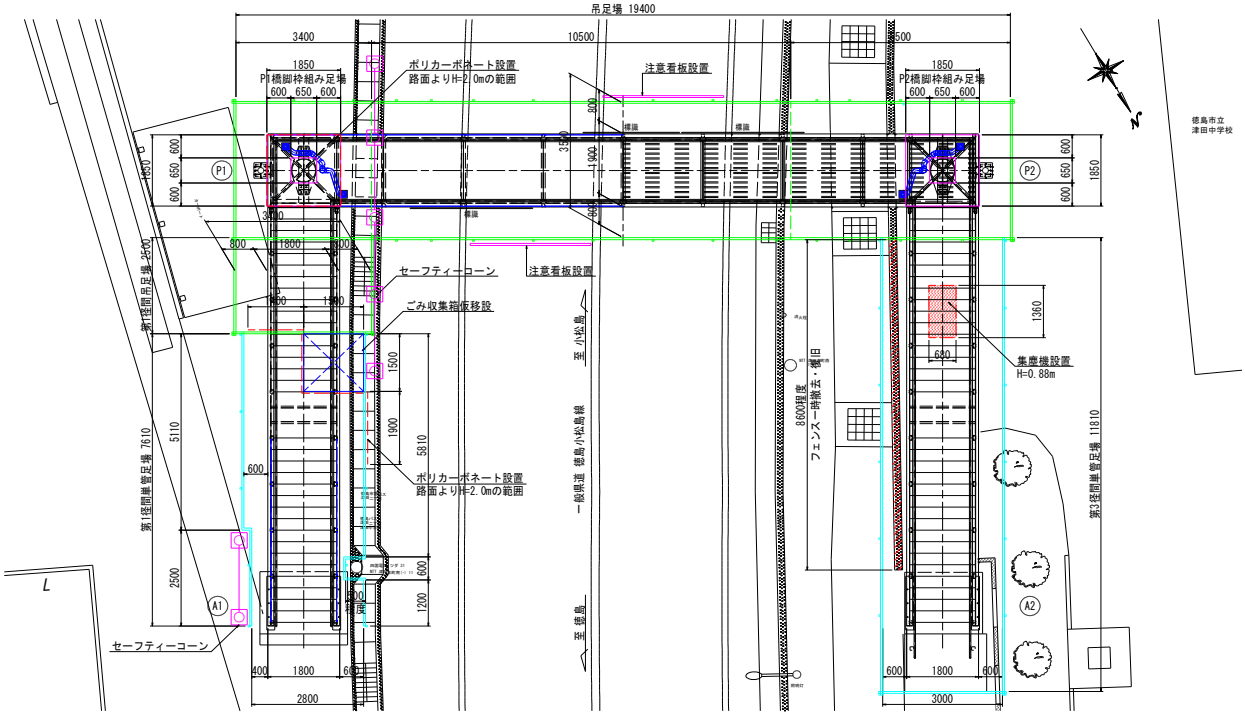

横断部断面図

橋脚周辺部　　標準部

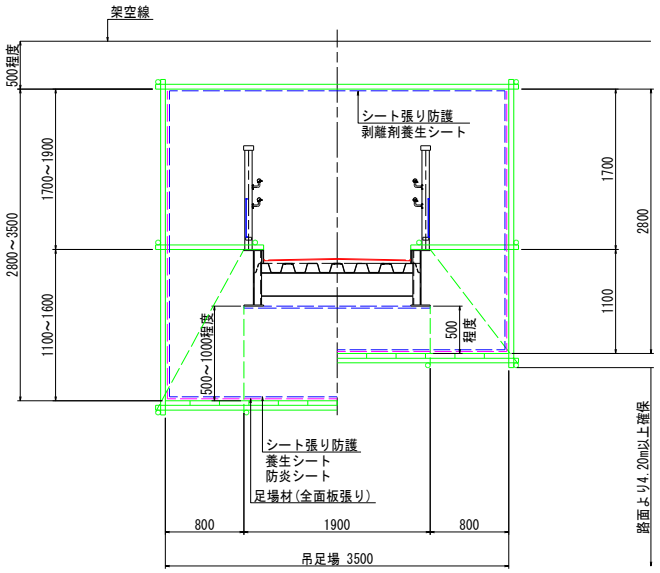

準備作業施工手順

安全施設の設置

交通規制 ― ※)道路使用許可書の申請及び許可

資材の搬入

足場工設置 ― ※)第三者への安全(養生)対策の徹底

交通規制解除

塗膜除去の準備

作業概要の補足

1. 起終点の階段部を安全施設(セーフティコーン)で囲い，工事区域を明確に示す。また，工事区域内立ち入り禁止の看板を設置し，第三者への安全を図る。
2. 資材運搬車両を工事区域内に移動し，資材の搬入を行う。
3. 起終点の階段部脚柱に塗装用足場，仮囲いを設置する。
4. 道路横断部の吊足場を設置する。この時は，路面から高さに配慮すること。本路線は，公安委員会が定める自動車の積載物の高さの制限のある路線に該当しており，公安委員会が定める自動車の積載物の高さの制限が4.1mであるため，吊足場設置高さを4.2mとしている。
5. 規制方法等については，保安施設配置図(参考図)を参照すること。

図：数量計算根拠図

1)吊足場(桁高h<1.5) 塗替足場

①起点側階段部

A= 1.800*2.500 = 4.5 m2

②横断部(P1-P2)

A= 1.900*19.400 = 36.9 m2

4)単管足場

階段部の両側面に設置

起点側足場側面図

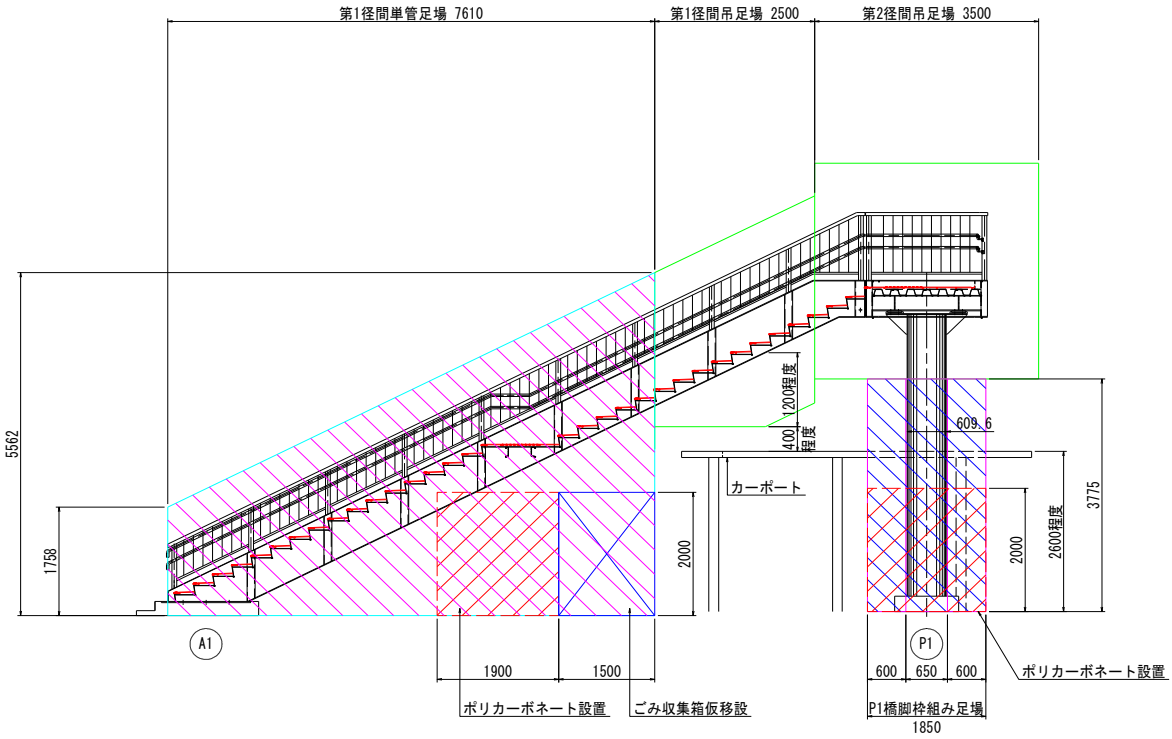

起点側足場平面図

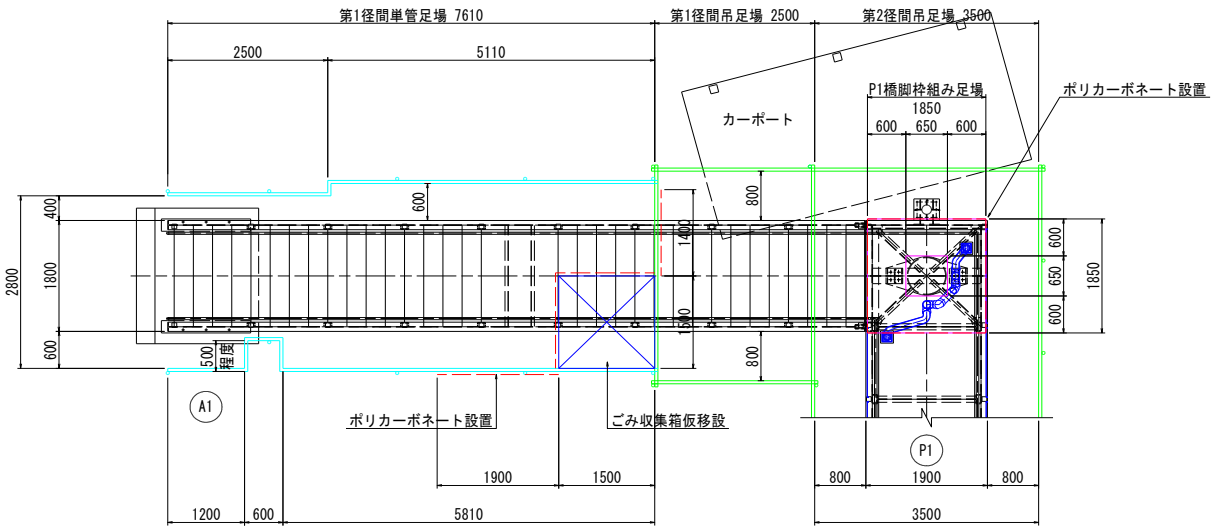

図：数量計算根拠図

①起点側階段部

A= 1/2*(5.562+1.758)*7.610*2 = 55.7 掛m2

終点側足場側面図

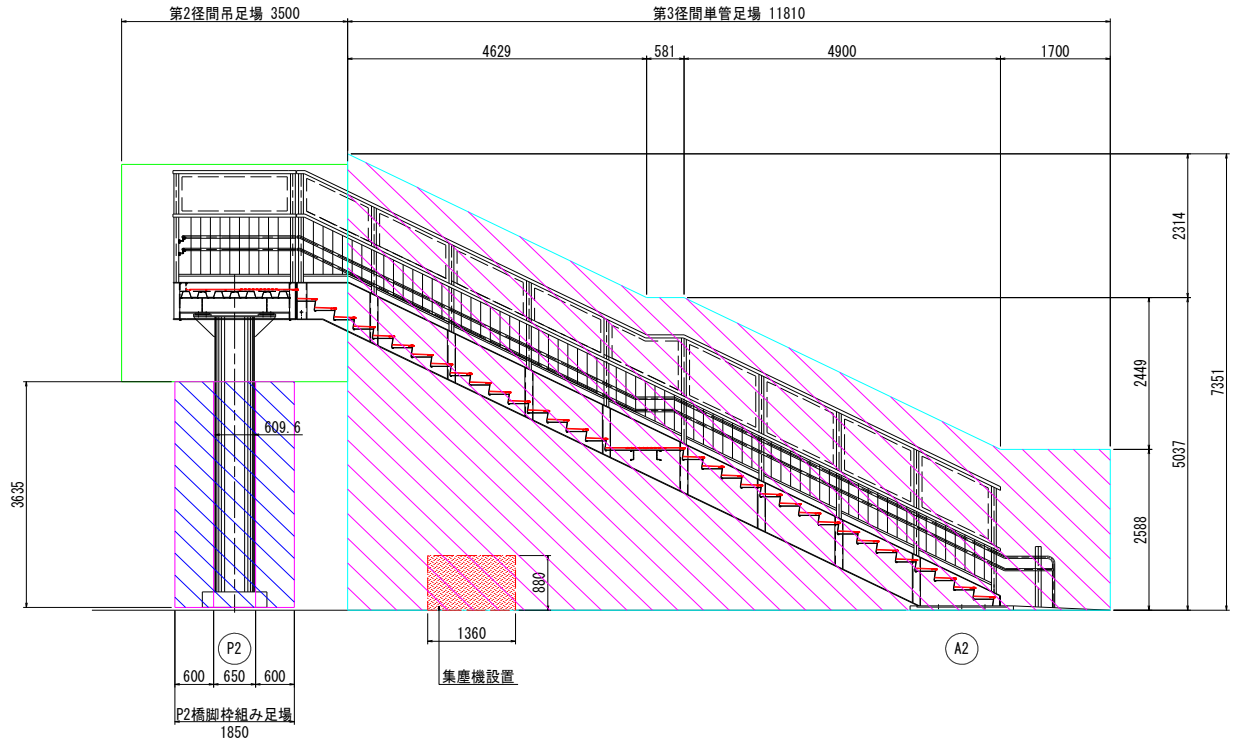

終点側足場平面図

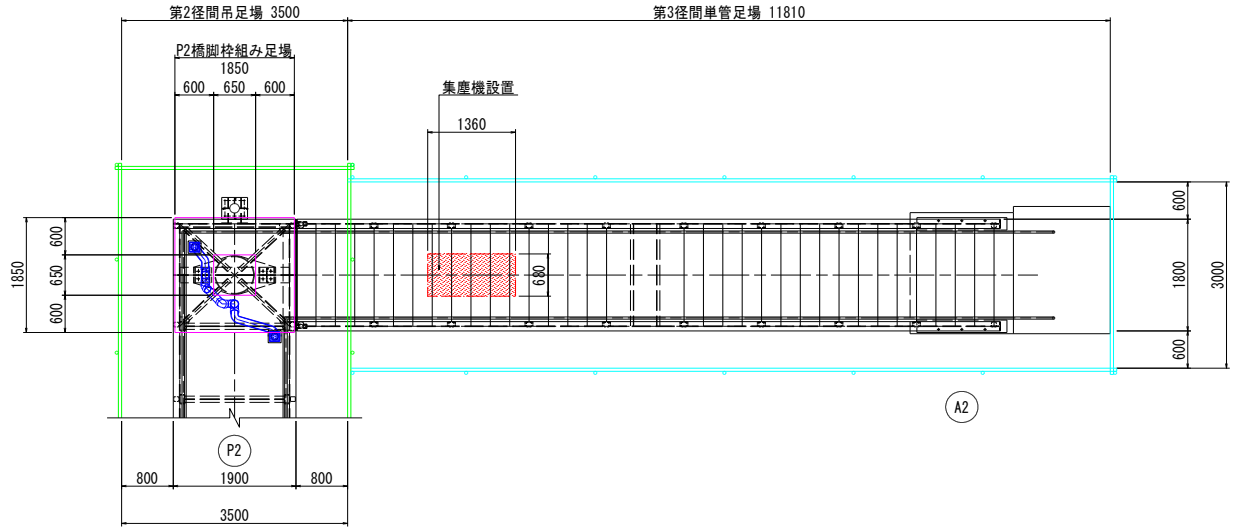

図：数量計算根拠図

②終点側階段部

A1= 1/2*(5.037+7.351)*4.629*2	=	57.3	掛m2
A2= 5.037*0.581*2	=	5.9	掛m2
A3= 1/2*(2.588+5.037)*4.900*2	=	37.4	掛m2
A4= 2.588*1.700*2	=	8.8	掛m2
小計	=	109.4	掛m2

5)単管足場 シート張防護(防炎シート)

①起点側階段部

A1= 55.7	…側面		=	55.7	m2
A2= 2.800*2.500+3.000*5.110	…床面		=	22.3	m2
A3= -(0.500*0.600+1.500*1.500)	…床面控除		=	-2.6	m2
		小計	=	75.4	m2

②終点側階段部

A1= 109.4	…側面		=	109.4	m2
A2= 3.000*11.810	…床面		=	35.4	m2
		小計	=	144.8	m2

6)単管足場 シート張防護(湿式剥離剤工用養生シート)

①起点側階段部

A1= 55.7+2.000*1.500	…側面		=	58.7	m2
A2= 2.800*2.500+3.000*5.110	…床面		=	22.3	m2
A3= -(0.500*0.600+1.500*1.500)	…床面控除		=	-2.6	m2
A4= 2.800*2.500+3.000*5.110	…天井		=	22.3	m2
A5= -(0.500*0.600)	…天井控除		=	-0.3	m2
		小計	=	100.4	m2

②終点側階段部

A1= 109.4	…側面		=	109.4	m2
A2= 3.000*11.810	…床面		=	35.4	m2
A3= 3.000*11.810	…天井		=	35.4	m2
		小計	=	180.2	m2

7)吊足場(側面・床面) 湿式剥離剤工用養生シート工

①起点側階段部

A1= 1.800*2.500			=	4.5	m2

②横断部(P1-P2)

A1= 1.900*19.400			=	36.9	m2

8)吊足場(天井) 湿式剥離剤工用養生シート工

①起点側階段部

A= 1.800*2.500			=	4.5	m2

②横断部(P1-P2)

A= 1.900*19.400			=	36.9	m2

9)枠組足場

①P1橋脚

A= 1.850*3.775*4			=	27.9	掛m2

②P2橋脚

A= 1.850*3.635*4			=	26.9	掛m2

10)枠組足場 シート張防護(防炎シート)

①P1橋脚

A1= 1.850*3.775*4	…側面		=	27.9	m2
A2= 1.850*1.850	…床面		=	3.4	m2
A3= -((1/2*0.6096)^2*π)	…床面控除		=	-0.3	m2
		小計	=	31.0	m2

②P2橋脚

A1= 1.850*3.635*4	…側面		=	26.9	m2
A2= 1.850*1.850	…床面		=	3.4	m2
A3= -((1/2*0.6096)^2*π)	…床面控除		=	-0.3	m2
		小計	=	30.0	m2

11)枠組み足場 シート張防護(湿式剥離剤工用養生シート)

①P1橋脚

A1= 1.850*3.775*4	…側面		=	27.9	m2
A2= 1.850*1.850	…床面		=	3.4	m2
A3= -((1/2*0.6096)^2*π)	…床面控除		=	-0.3	m2
		小計	=	31.0	m2

②P2橋脚

A1= 1.850*3.635*4	…側面		=	26.9	m2
A2= 1.850*1.850	…床面		=	3.4	m2
A3= -((1/2*0.6096)^2*π)	…床面控除		=	-0.3	m2
		小計	=	30.0	m2

12)ポリカーボネート(t=5mm)

①起点側階段部

A1= 1.900*2.000+1.500*2.000*2+1.400*2.000	…単管足場部		=	12.6	m2
A2= 2.000*1.850*4	…枠組足場部		=	14.8	m2
		小計	=	27.4	m2

13)足場を供用している月数

X= 工事工程表より			=	144	日

標識撤去・復旧 正面図

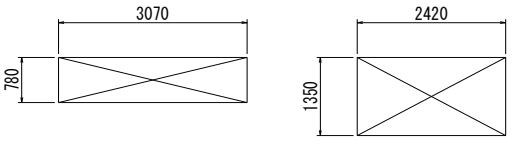

14)標識撤去・復旧

①標識(3070x780mm)

N1= 1.0	…G1側		=	1.0	基
N2= 1.0	…G2側		=	1.0	基
		小計	=	2.0	基

②標識(2420x1350mm)

N= 1.0	…G1側		=	1.0	基

14.有害物処分工
(1)有害物処分工

有害物含有塗膜くずおよび塗膜除去時に使用した安全衛生保護具，湿式塗膜剥離剤用養生シートを計上する。

【1.0式当たり】

①有害物含有塗膜くず(鉛含有)

W= 971.91	…塗膜くず回収	=	972.0	kg

②安全衛生保護具 + 湿式塗膜剥離剤用養生シート(推定:塗膜くず重量x0.2)

W= 972.0*0.2		=	194.4	kg

③処分用ドラム缶

N= 6.0	…推定本数	=	6.0	本